

SPECIAL *APPLICATIONS*

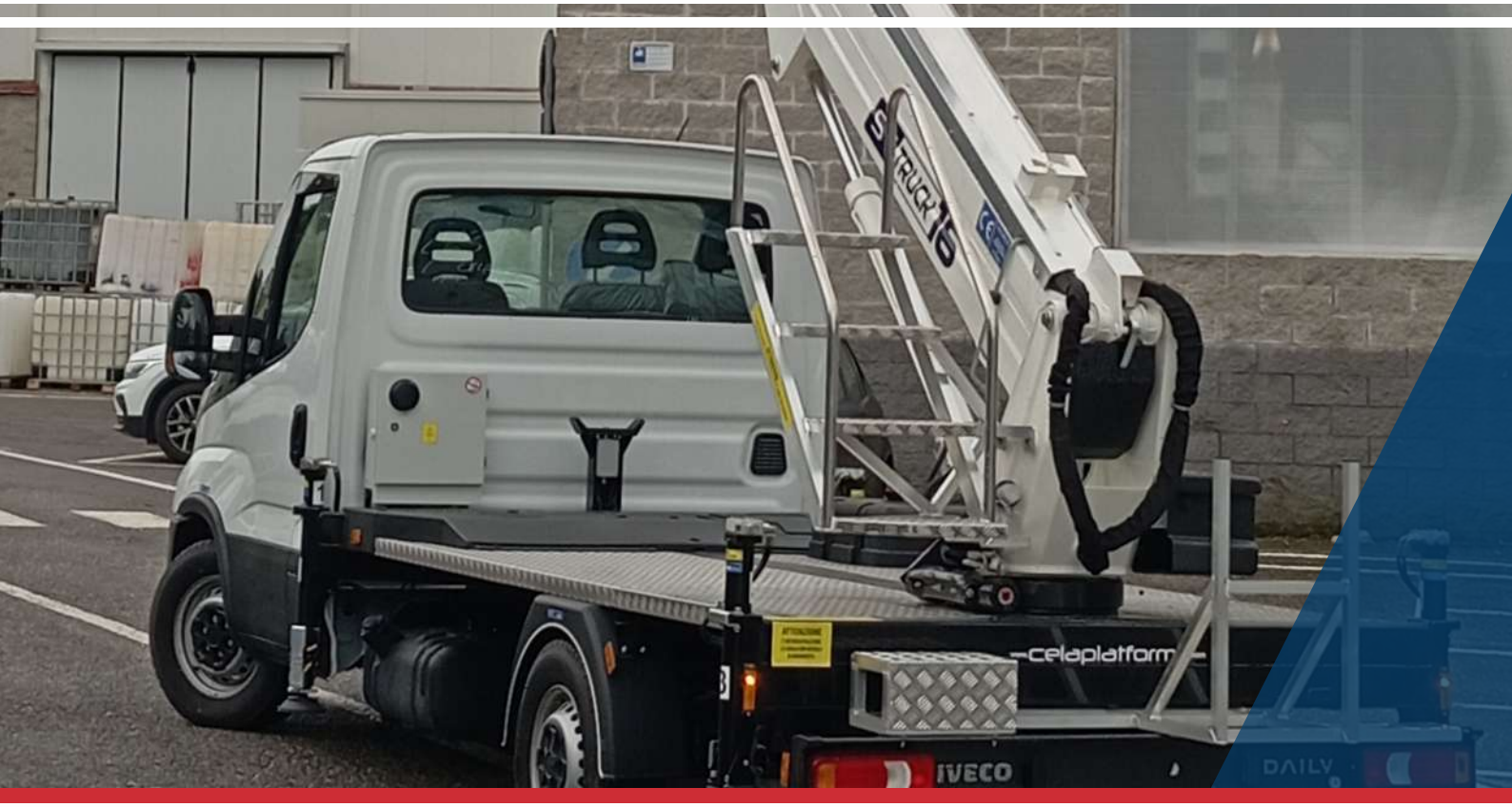


ST TRUCK 16
cela
industry
ST TRUCK 55

DOTAZIONE STANDARD	STANDARDNA OPREMA
Connessione elettrica 230V nel cesto	Električni priključak 230 V u košari
Barre paraciclisti	Bočna zaštita od podlijetanja (biciklisti)
Cesto - Alluminio 3000x2000x1100 mm	Košara - aluminij 3000 × 2000 × 1100 mm
Comandi di stabilizzazione dal cesto	Upravljanje stabilizacijom iz košare
Comandi elettronici di emergenza	Elektroničko upravljanje u nuždi
Comando avvio/arresto motore dal cesto	Pokretanje/gašenje motora iz košare
Comando dal cesto per segnalatore acustico	Zvučni signal s upravljanjem iz košare
Contaore	Brojač radnih sati
Controlli geometrici e sistema di limitazione del braccio	Geometrijske kontrole i sustav ograničenja kraka
Controllo manuale delle valvole idrauliche in emergenza	Ručno upravljanje hidrauličnim ventilima u nuždi
Dispositivo di stabilizzazione automatica	Uređaj za automatsku stabilizaciju
Dispositivo elettronico limitatore di carico	Elektronički ograničivač opterećenja
Doppia postazione di comando fissa (terra + cesto)	Dva fiksna upravljačka mjesta (tlo + košara)
Impianto idraulico a filtraggio differenziato con filtri ad alta efficienza	Hidraulični sustav s diferenciranom filtracijom i visokoučinkovitim filtrima
Impianto interfonico fisso terra/cesto	Fiksni interfon tlo/košara
Livella multi-assiale	Višeosna libela
Luci illuminazione perimetrale	Obodna rasvjeta
Luci illuminazione sotto navicella	Rasvjeta ispod košare
Luci intermittenti sugli stabilizzatori	Trepćuća svjetla na stabilizatorima
Operatività completamente elettronica	Potpuno elektroničko upravljanje
Pompa di emergenza manuale	Ručna pumpa za slučaj nužde
Protezione elettrica/termica su tutti i circuiti elettrici	Električna/toplinska zaštita svih strujnih krugova
Rotazione torretta 360°	Rotacija kupole 360°
Schermo CAN-bus 3.5” in cabina	Zaslon CAN-bus 3,5" u kabini
Sistema di controllo via CAN-bus	Upravljački sustav CAN-bus
Sistema di diagnostica telemetrica e di gestione dei servizi da remoto CRSS	Sustav telemetrijske dijagnostike i daljinskog upravljanja servisom CRSS
Sistema idraulico di emergenza e discesa	Hidraulični sustav za nuždu i spuštanje
Unità di controllo computerizzata principale	Glavna računalna upravljačka jedinica
Valvole di blocco flangiate sui cilindri	Prirubnički sigurnosni ventili na cilindrima
Verniciatura: Blu, Bianco e Nero	Lakiranje: plava, bijela i crna

ACCESSORI DISPONIBILI

Anemometro
Camion con guida a destra
Cassetta degli attrezzi
Carica batteria per autocarri
Connessione aria/acqua tra cesto e torretta, pressione max 250 bar
Dispositivo di chiusura automatica
Elettropompa monofase + caricabatteria tampone
Elettropompa di emergenza
Filocomando da 5m a terra + postazione fissa del cesto standard
Imbracatura di sicurezza
Interruttore magnetotermico di protezione sulla linea elettrica
Linea cesto con spine/prese 110V (extra USA)
Luci ingombro posteriori
Movimentazione autocarro dal cesto
Piastre di appoggio a terra con rispettivo porta piastre
Radiatore olio idraulico
Rotolampada magnetica
Software per la gestione della macchina da remoto (5 anni)
Spazzole anti detriti nei bracci
Stabilizzatori con corsa maggiorata con rispettive piastre in legno
Telecamere fisse con monitor 7" in cabina per controllo retromarcia e piattaforma
Verniciatura speciale

DODATNA OPREMA

Anemometar
Kamion s upravljačem na desnoj strani
Kutija za alat
Punjač akumulatora kamiona
Vod zrak/voda između košare i kupole, tlak maks. 250 bar
Uređaj za automatsko sklapanje
Jednofazna elektropumpa + puferski punjač
Elektropumpa za slučaj nužde
Kabelski upravljač na tlu, kabel 5 m + standardno fiksno upravljačko mjesto u košari
Sigurnosni pojas
Termomagnetski zaštitni prekidač na električnom vodu
Vod u košari, utikači/utičnice 110 V (extra USA)
Stražnja gabaritna svjetla
Upravljanje vožnjom kamiona iz košare
Podložne ploče s držačem ploča
Hladnjak hidrauličnog ulja
Magnetsko rotacijsko svjetlo
Softver za daljinsko upravljanje strojem (5 godina)
Četke protiv nečistoća u krakovima
Stabilizatori s produljenim hodom i drvenim pločama
Fiksne kamere s monitorom 7" u kabini za nadzor vožnje unatrag i platforme
Posebno lakiranje

STANDARD COMPLIANCE

ANSI 92.20
UNI EN 280
CSA B354.6
Direttiva 2006/42/CE
Crane certification (EN 13000 standard certified)

MODALITÀ STABILIZZATA
STABILIZIRANI NAČIN RADA

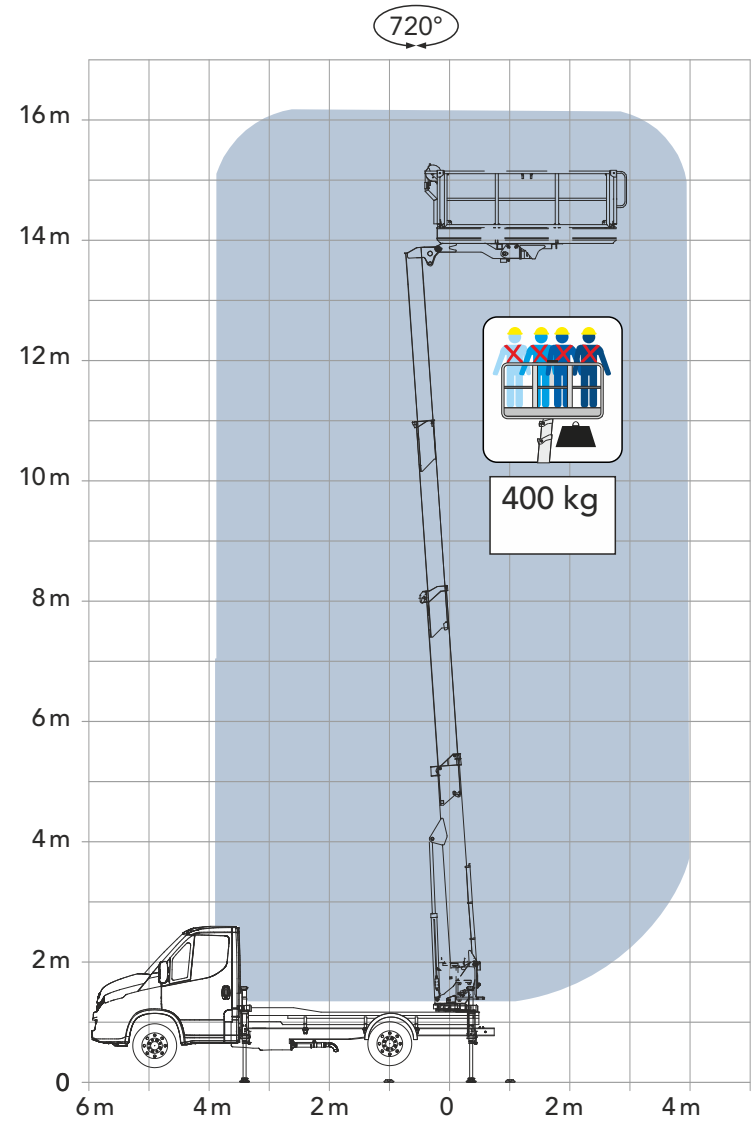

Ti facciamo girare la testa a 720°
Zavrtjet ćemo Vam glavu za 720°

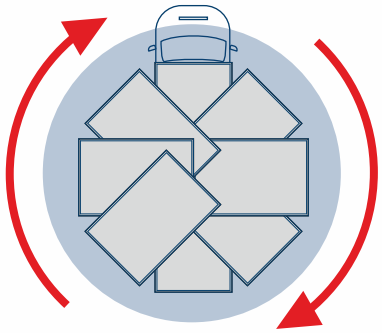

MODALITÀ SEMOVENTE
SAMOHODNI NAČIN RADA

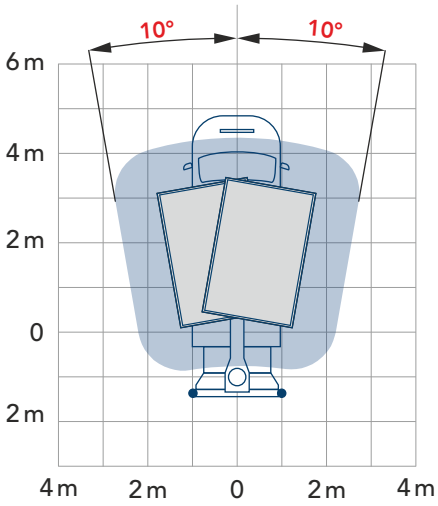

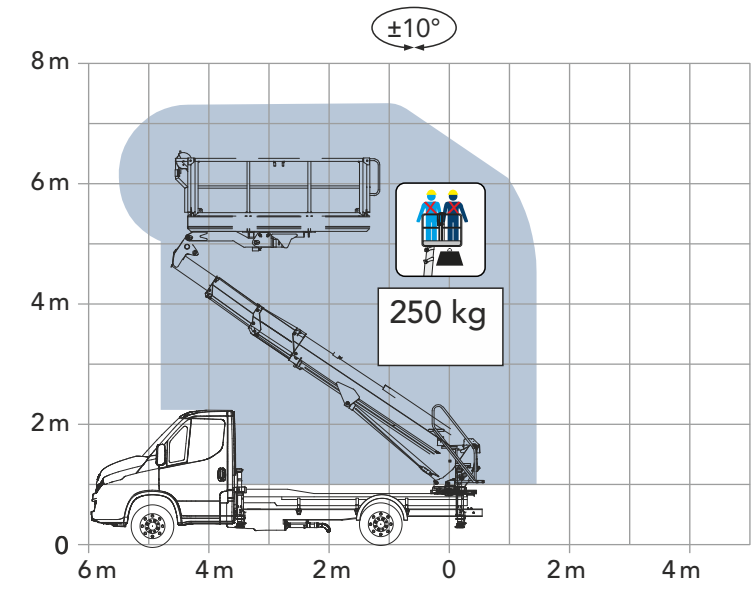

Risparmia tempo: sposta la piattaforma in quota
Uštedite vrijeme: pomičite platformu na visini

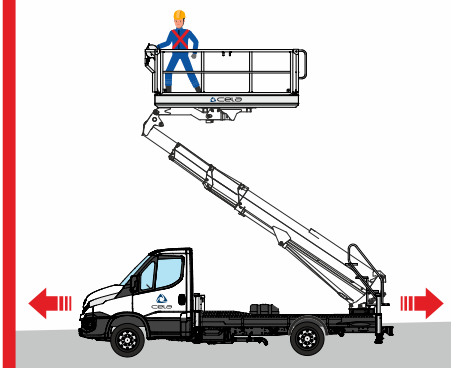

MOVIMENTAZIONE DELL'AUTOCARRO DIRETTAMENTE DAL CESTO

UPRAVLJANJE VOŽNJOM KAMIONA IZRAVNO IZ KOŠARE

DIMENSIONI

A	Lunghezza cesto	3000 mm
B	Larghezza cesto	2000 mm
C	Altezza con sponde perimetrali abbattibili abbassate	2400 mm
C_1	Altezza con sponde perimetrali abbattibili alzate	3050 mm
D	Lunghezza	6550 mm
E	Larghezza	2200 mm

** le misure variano in base al telaio*

DIMENZIJE

Duljina košare	
Širina košare	
Visina sa spuštenim preklopnim ogradama	
Visina s podignutim preklopnim ogradama	
Duljina	
Širina	

** dimenzije ovise o šasiji*

PRESTAZIONI

Altezza di lavoro	16 m
Massima rotazione cesto e torretta	720°
Portata	400 kg

RADNE ZNAČAJKE

Radna visina	
Najveća rotacija košare i kupole	720°
Nosivost košare	

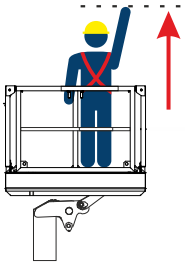

16 m

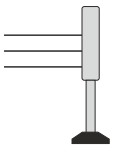

H+H

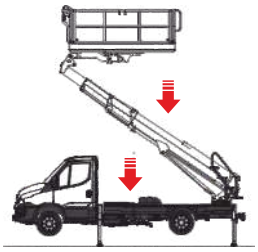

AUTO

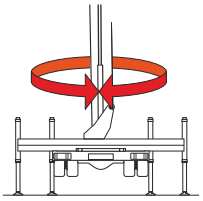

720°

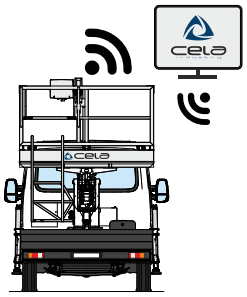

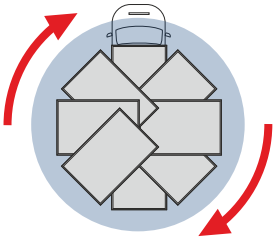

720°

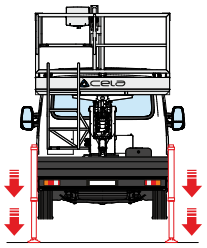

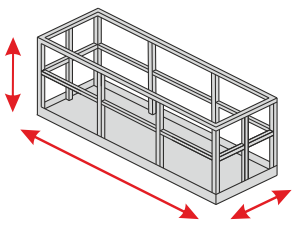

3,0X2,0X1,1



ELECTRONIC

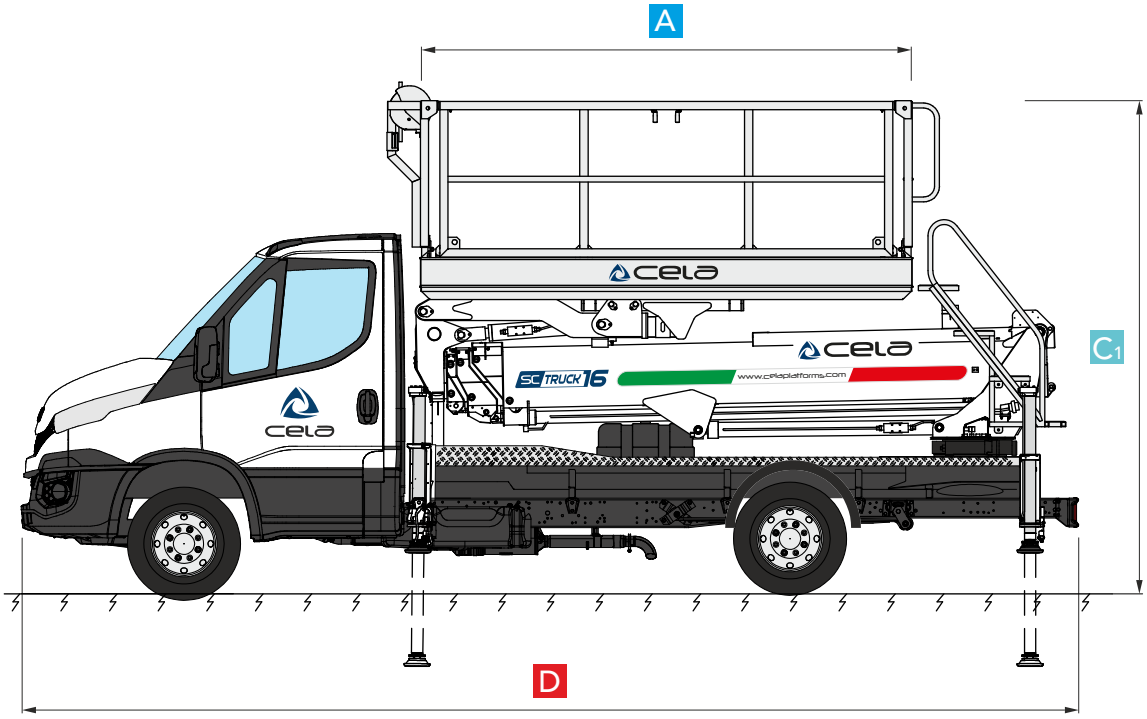
A
C1
D

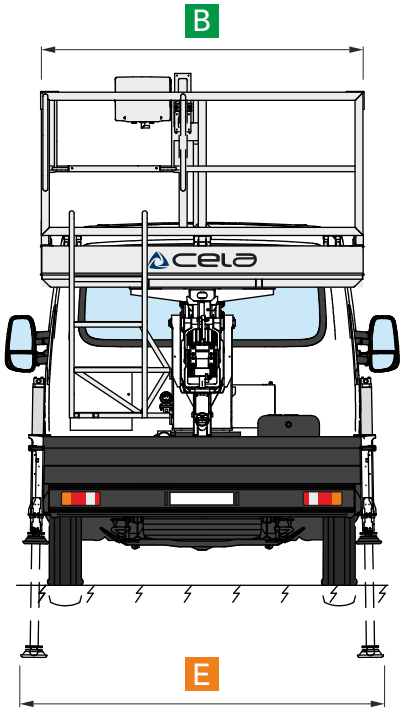
B
E

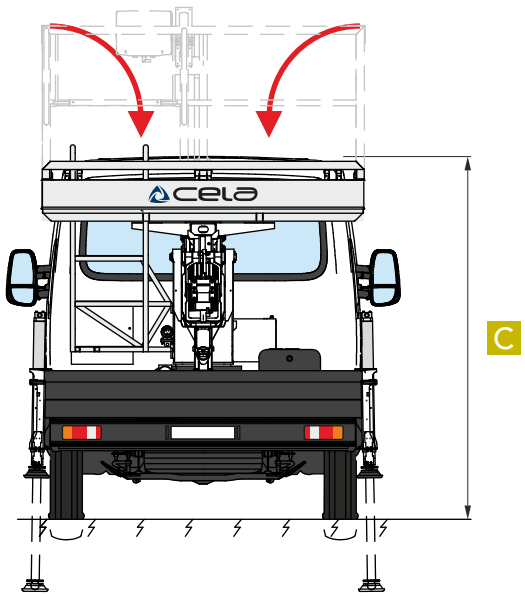
C


www.cela.it
uscita

DOTAZIONE STANDARD	STANDARDNA OPREMA
24VCC Connessione elettrica 230V nel cesto	24 V DC Električni priključak 230 V u košari
Avvisatore acustico retromarcia e cesto sollevato	Zvučni signal pri vožnji unatrag i podignutoj košari
Barre paraciclisti	Bočna zaštita od podlijetanja (biciklisti)
Cartellonistica di emergenza sul retro dell'autocarro	Znakovi upozorenja na stražnjem dijelu kamiona
Cesto - 7400x2400x1100 mm	Košara - 7400 × 2400 × 1100 mm
Collegamento aria/acqua con tubo da 1/4 da terra a pianale	Priključak zrak/voda s crijevom 1/4 od tla do platforme
Collegamento servizi 220-380 Schuko sul pianale	Priključak Schuko 220-380 na platformi
Comandi di emergenza	Upravljanje u nuždi
Comando avvio/arresto motore dal cesto	Pokretanje/gašenje motora iz košare
Comando dal cesto per segnalatore acustico	Zvučni signal s upravljanjem iz košare
Contaore	Brojač radnih sati
Controllo manuale delle valvole idrauliche in emergenza	Ručno upravljanje hidrauličnim ventilima u nuždi
Fari a LED bianchi installati sul paraurti posteriore e collegati alla retromarcia (n.2)	Bijela LED svjetla na stražnjem braniku, povezana s vožnjom unatrag (2 kom.)
Fari a LED perimetrali arancioni lampeggianti posizionati lungo il perimetro del veicolo per segnalazione visiva (n.4)	Narančasta trepćuća LED svjetla duž oboda vozila za vizualnu signalizaciju (4 kom.)
Impianto idraulico a filtraggio differenziato con filtri ad alta efficienza	Hidraulični sustav s diferenciranom filtracijom i visokoučinkovitim filtrima
Impianto interfonico fisso terra/cesto	Fiksni interfon tlo/košara
Linea fissa di ancoraggio sulla cesta	Fiksna linija za sidrenje na košari
Livella multiassiale	Višeosna libela
Luci di ingombro posteriori	Stražnja gabaritna svjetla
Luci illuminazione sotto navicella	Rasvjeta ispod košare
Pavimentazione antisdrucciolo in alluminio	Protuklizni aluminijski pod
Pompa di emergenza manuale	Ručna pumpa za slučaj nužde
Protezione elettrica/termica su tutti i circuiti elettrici	Električna/toplinska zaštita svih strujnih krugova
Scala di accesso al cesto da lato Dx a lato Sx	Pristupne ljestve košare, s desne i lijeve strane
Sensore acustico manovre salita/discesa della cesta	Zvučni senzor pri podizanju/spuštanju košare
Sistema di arresto automatico delle manovre in caso di pericolo	Sustav automatskog zaustavljanja pokreta u slučaju opasnosti
Sistema idraulico di emergenza e discesa	Hidraulični sustav za nuždu i spuštanje
Traslazione cesta destra e sinistra 700 mm + 700 mm	Bočni pomak košare desno i lijevo 700 mm + 700 mm
Tubazioni idrauliche di acciaio ad esclusione dei punti di articolazione dove saranno con tubi flessibili	Čelične hidraulične cijevi, osim na zglobovima, gdje su fleksibilna crijeva
Valvole di blocco flangiate sui cilindri	Prirubnički sigurnosni ventili na cilindrima
Verniciatura - Blu, Bianco e Nero	Lakiranje - plava, bijela i crna

ACCESSORI DISPONIBILI

Anemometro
Argano elettrico
Batterie al litio per l'alimentazione delle attrezzature elettriche
Camion con guida a destra
Cassetta degli attrezzi
Carica batteria per autocarro
Connessione aria/acqua tra cesto e torretta, pressione max 250 bar
Elettropompa di emergenza
Imbracatura di sicurezza
Interruttore magnetotermico di protezione sulla linea elettrica
Rotolampada magnetica
Scaletta di rialzo sopra il pianale di 1 metro
Set di 3 lampade LED bidirezionali protette - Alta efficienza (classe 18h), luce fissa ambra, Ø 200 mm, double face, visibili da entrambi i sensi di marcia, montate sui lati del veicolo
Telecamere fisse con monitor 7" in cabina per controllo retromarcia e piattaforma
Verniciatura speciale

DODATNA OPREMA

Anemometar
Električno vitlo
Litijske baterije za napajanje električne opreme
Kamion s upravljačem na desnoj strani
Kutija za alat
Punjač akumulatora kamiona
Vod zrak/voda između košare i kupole, tlak maks. 250 bar
Elektropumpa za slučaj nužde
Sigurnosni pojas
Termomagnetski zaštitni prekidač na električnom vodu
Magnetsko rotacijsko svjetlo
Ljestvice za povišenje iznad platforme, 1 m
Komplet od 3 zaštićene dvosmjerne LED svjetiljke - visoka učinkovitost (klasa 18h), stalno jantarno svjetlo, Ø 200 mm, dvostrane, vidljive iz oba smjera vožnje, ugrađene na bokovima vozila
Fiksne kamere s monitorom 7" u kabini za nadzor vožnje unatrag i platforme
Posebno lakiranje

STANDARD COMPLIANCE

ANSI 92.20
UNI EN 280
CSA B354.6
Direttiva 2006/42/CE
Crane certification (EN 13000 standard certified)

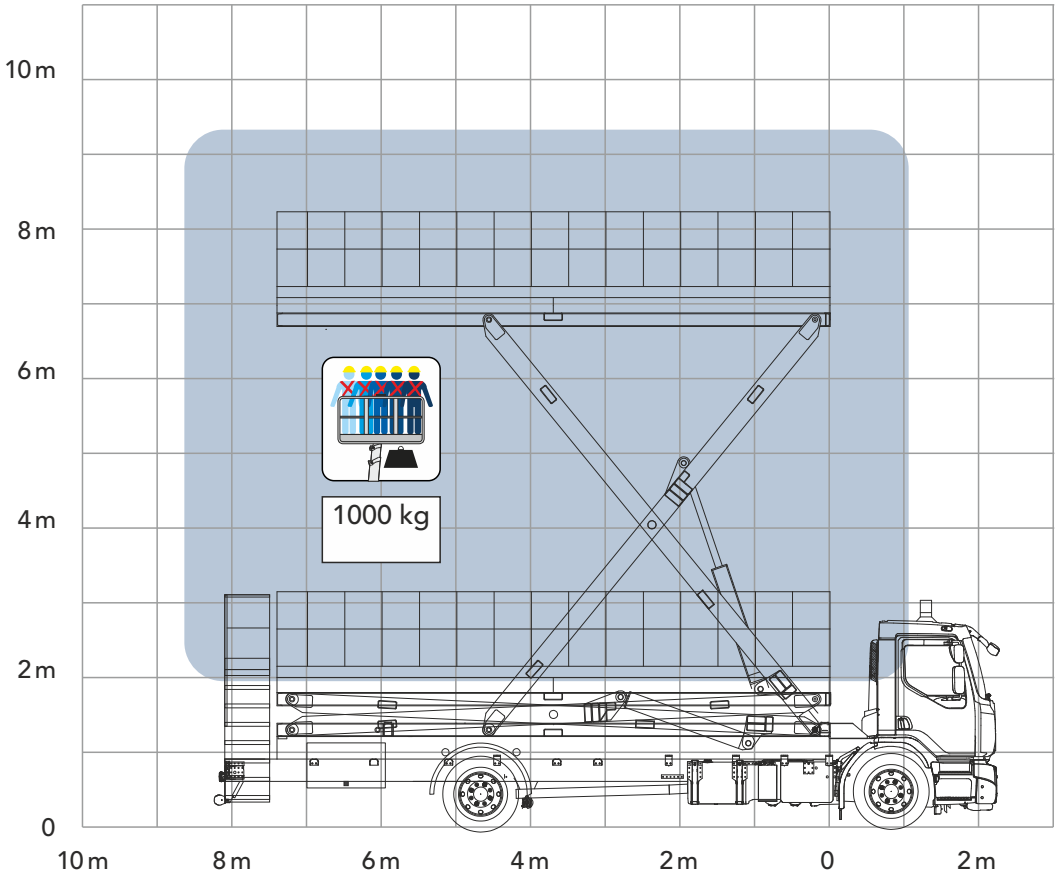
10 m
8 m
6 m
4 m
2 m
0
1000 kg
10 m
8 m
6 m
4 m
2 m
0
2 m

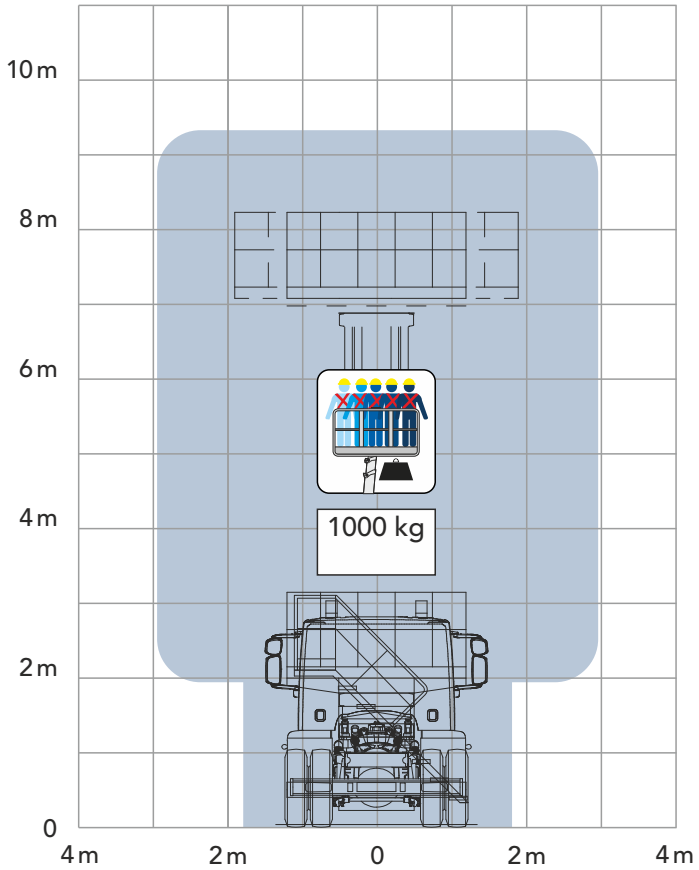
10 m
8 m
6 m
4 m
2 m
0
1000 kg
4 m
2 m
0
2 m
4 m

DIMENSIONI

A	Lunghezza cesto	7400 mm
B	Larghezza cesto	2400 mm
C	Altezza macchina	3300 mm
C_1	Altezza macchina con cesto alzato	8350 mm
D	Lunghezza macchina	10350 mm
E	Larghezza macchina	2500 mm
F	Traslazione laterale cesto	700 + 700 mm

** le misure variano in base al telaio*

DIMENZIJE

Duljina košare
Širina košare
Visina stroja
Visina stroja s podignutom košarom
Duljina stroja
Širina stroja
Bočni pomak košare

** dimenzije ovise o šasiji*

PRESTAZIONI

Altezza di lavoro	9,2 m
Traslazione laterale massima destra e sinistra	700 + 700 mm
Massima Portata	1000 kg

RADNE ZNAČAJKE

Radna visina
Najveći bočni pomak desno i lijevo
Najveća nosivost

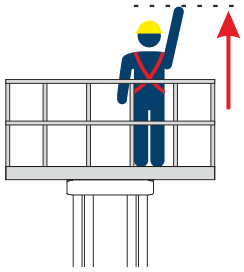

9,2 m



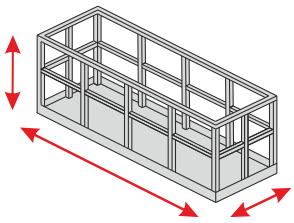

3,0X2,0X1,1

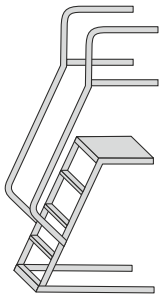

EXTRA
2,5 m

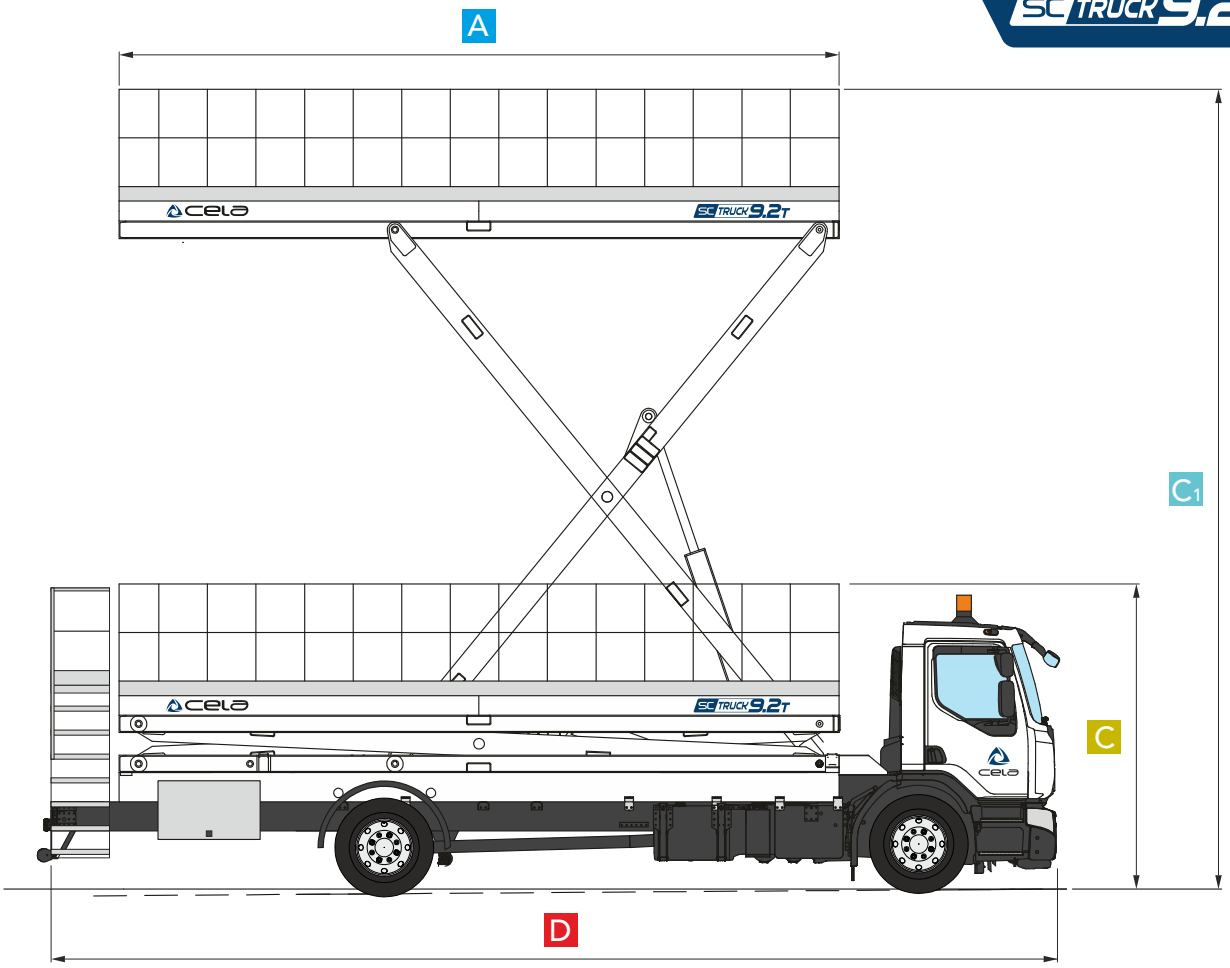

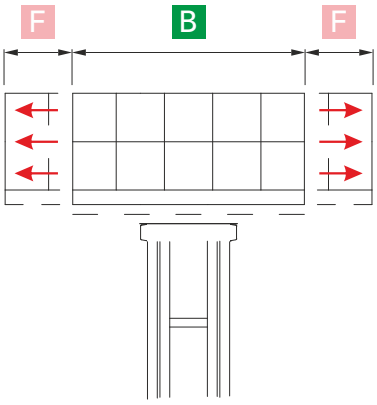

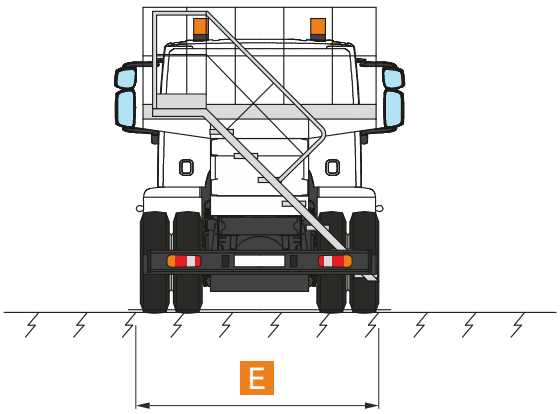



MANUTENZIONE IN QUOTA, SOSTITUZIONE E RIPARAZIONE SISTEMI DI ILLUMINAZIONE E VENTILAZIONE

ODRŽAVANJE NA VISINI, ZAMJENA I POPRAVAK SUSTAVA RASVJETE I VENTILACIJE


cela industry
ST TRUCK 16


ST TRUCK 16
IVECO


www.cela.it
cela
www.cela.it SC720T


www.cela.it SC720T

CELA ALSO MAKES



CELA s.r.l.
Via Iseo, 5/7/9
25045 Castegnato (BS) - ITALY
Tel. +39 030 9884084
info@cela.it

CELA PLATFORMS NORTH AMERICA, INC.
1351 Gordon Highway, suite B
Augusta, GA 30901
USA
salesusa@celaplatforms.com

Standard Compliances

- *ANSI 92.20*
- *CSA B354.6*
- *UNI EN 280*

Le dimensioni e le caratteristiche descritte negli schemi tecnici sono indicativi e sono suscettibili di variazioni senza preavviso. Il catalogo potrebbe non essere aggiornato alla data odierna, si invita a consultar e il sito internet.

The dimensions and characteristics described in the technical drawings ar e indicative and are subject to change without notice. The catalog may not be up to date with today's date; please r efer to the website.

Las dimensiones y características descritas en los esquemas técnicos son indicativas y están sujetas a cambios sin previo aviso.Es posible que el catálogo no esté actualizado a la fecha de hoy; por favor , consulte el sitio web.

Les dimensions et caractéristiques décrites dans les schémas techniques sont indicatives et susceptibles de modifications sans préavis. Le catalogue peut ne pas être à jour à la date d'aujourd'hui ; veuillez consulter le site web.

Die in den technischen Zeichnungen beschriebenen Abmessungen und Eigenschaften sind indikativ und können sich ohne Ankündigung ändern. Der Katalog ist möglicherweise nicht auf dem neuesten Stand; bitte schauen Sie auf der Website nach.

技术图纸中描述的尺寸和特性仅供参考，如有变更恕不另行通知。目录可能未更新至今日日期，请查阅网站。

www.celaplatforms.com
celasrlplatforms
cela.platforms
Cela Industry

laGraficheria_+39.392.3397531
08/2025 Rev. 02