

SPECIAL *APPLICATIONS*

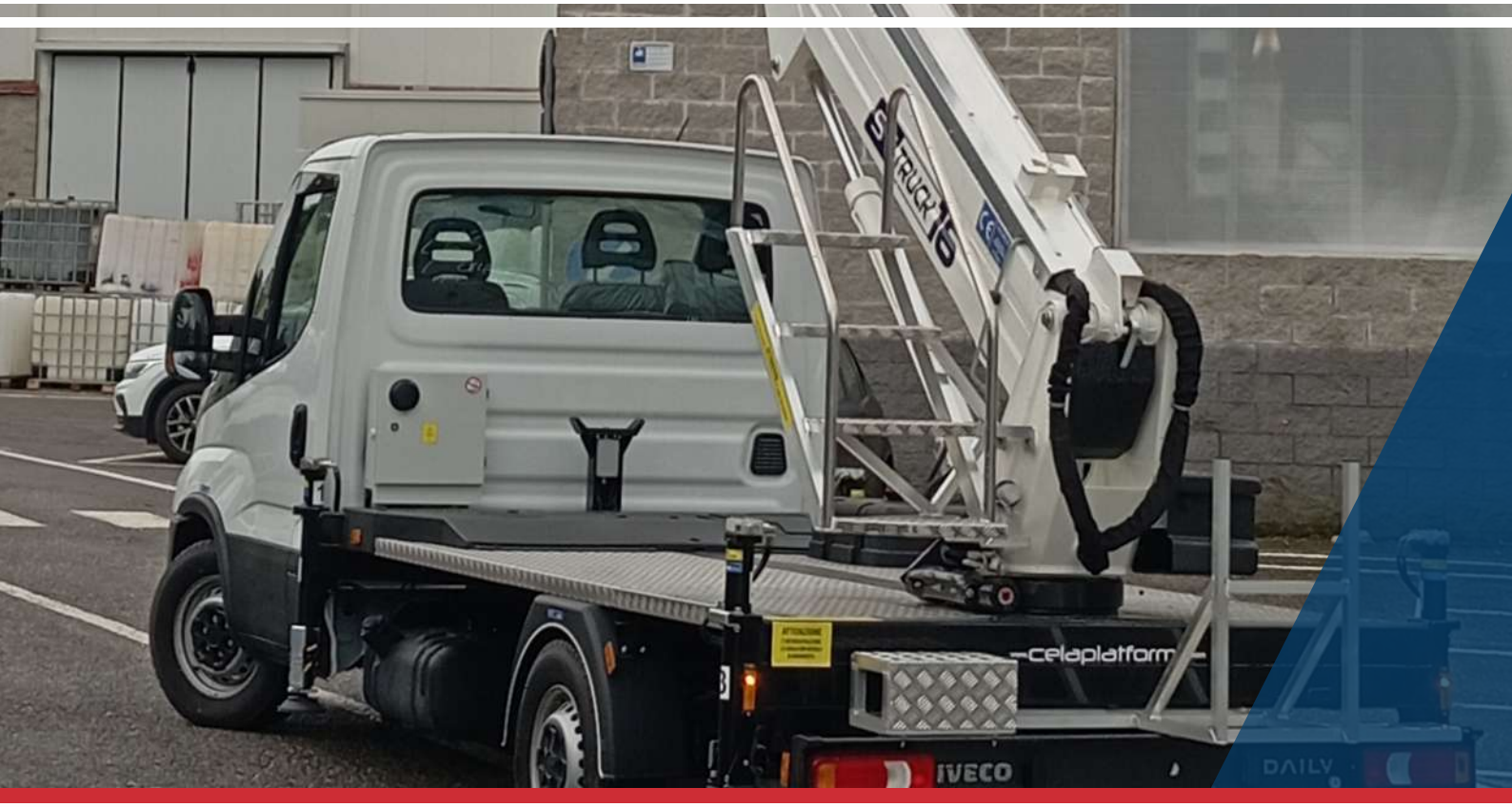



cela

DOTAZIONE STANDARD	PAJISJE STANDARDE
Connessione elettrica 230V nel cesto	Lidhje elektrike 230 V në shportë
Barre paraciclisti	Mbrojtëse anësore për çiklistët
Cesto - Alluminio 3000x2000x1100 mm	Shportë - Alumini 3000 × 2000 × 1100 mm
Comandi di stabilizzazione dal cesto	Komandat e stabilizimit nga shporta
Comandi elettronici di emergenza	Komanda elektronike emergjence
Comando avvio/arresto motore dal cesto	Ndezje/fikje e motorit nga shporta
Comando dal cesto per segnalatore acustico	Sinjal zanor i komanduar nga shporta
Contaore	Numërues i orëve të punës
Controlli geometrici e sistema di limitazione del braccio	Kontrolle gjeometrike dhe sistem për kufizimin e krahut
Controllo manuale delle valvole idrauliche in emergenza	Komandim manual i valvolave hidraulike në emergjencë
Dispositivo di stabilizzazione automatica	Pajisje stabilizimi automatik
Dispositivo elettronico limitatore di carico	Kufizues elektronik i ngarkesës
Doppia postazione di comando fissa (terra + cesto)	Dy stacione komandimi fikse (tokë + shportë)
Impianto idraulico a filtraggio differenziato con filtri ad alta efficienza	Sistem hidraulik me filtrim të diferencuar dhe filtra me efikasitet të lartë
Impianto interfonico fisso terra/cesto	Interfon fiks tokë/shportë
Livella multi-assiale	Nivelë shumëboshtore
Luci illuminazione perimetrale	Drita ndriçimi perimetrale
Luci illuminazione sotto navicella	Drita ndriçimi nën shportë
Luci intermittenti sugli stabilizzatori	Drita vezulluese mbi stabilizuesit
Operatività completamente elettronica	Komandim tërësisht elektronik
Pompa di emergenza manuale	Pompë manuale emergjence
Protezione elettrica/termica su tutti i circuiti elettrici	Mbrojtje elektrike/termike në të gjitha qarqet
Rotazione torretta 360°	Rrotullimi i bazës 360°
Schermo CAN-bus 3.5” in cabina	Ekran CAN-bus 3.5” në kabinë
Sistema di controllo via CAN-bus	Sistem komandimi me CAN-bus
Sistema di diagnostica telemetrica e di gestione dei servizi da remoto CRSS	Sistem CRSS për diagnostikim telemetrik dhe menaxhim të shërbimeve në distancë
Sistema idraulico di emergenza e discesa	Sistem hidraulik për emergjencë dhe ulje
Unità di controllo computerizzata principale	Njësi kryesore komandimi e kompjuterizuar
Valvole di blocco flangiate sui cilindri	Valvola bllokimi me fllanxhë në cilindra
Verniciatura: Blu, Bianco e Nero	Lyerje: blu, e bardhë dhe e zezë

ACCESSORI DISPONIBILI

Anemometro
Camion con guida a destra
Cassetta degli attrezzi
Carica batteria per autocarri
Connessione aria/acqua tra cesto e torretta, pressione max 250 bar
Dispositivo di chiusura automatica
Elettropompa monofase + caricabatteria tampone
Elettropompa di emergenza
Filocomando da 5m a terra + postazione fissa del cesto standard
Imbracatura di sicurezza
Interruttore magnetotermico di protezione sulla linea elettrica
Linea cesto con spine/prese 110V (extra USA)
Luci ingombro posteriori
Movimentazione autocarro dal cesto
Piastre di appoggio a terra con rispettivo porta piastre
Radiatore olio idraulico
Rotolampada magnetica
Software per la gestione della macchina da remoto (5 anni)
Spazzole anti detriti nei bracci
Stabilizzatori con corsa maggiorata con rispettive piastre in legno
Telecamere fisse con monitor 7" in cabina per controllo retromarcia e piattaforma
Verniciatura speciale

AKSESORË OPSIONALË

Anemometër
Kamion me timon në të djathtë
Kuti veglash
Karikues baterie për kamionë
Linjë ajri/uji mes shportës dhe bazës, presion maks. 250 bar
Pajisje për palosjen automatike
Elektropompë njëfazore + karikues tampon
Elektropompë emergjence
Komandim nga toka me kabllo 5 m + stacion fiks standard në shportë
Rrip sigurimi i trupit
Ndërprerës magnetotermik mbrojtës në linjën elektrike
Linjë në shportë me spina/priza 110 V (extra USA)
Drita gabariti të pasme
Lëvizja e kamionit nga shporta
Pllaka mbështetëse me mbajtëset përkatëse
Ftohës i vajit hidraulik
Dritë rrotulluese magnetike
Softuer për menaxhimin e makinës në distancë (5 vjet)
Furça kundër papastërtive në krahë
Stabilizues me zgjatje më të madhe, me pllakat përkatëse prej druri
Kamera fikse me monitor 7" në kabinë për kontrollin e marshit prapa dhe të platformës
Lyerje speciale

STANDARD COMPLIANCE

ANSI 92.20
UNI EN 280
CSA B354.6
Direttiva 2006/42/CE
Crane certification (EN 13000 standard certified)

MODALITÀ STABILIZZATA
MODALITETI I STABILIZUAR

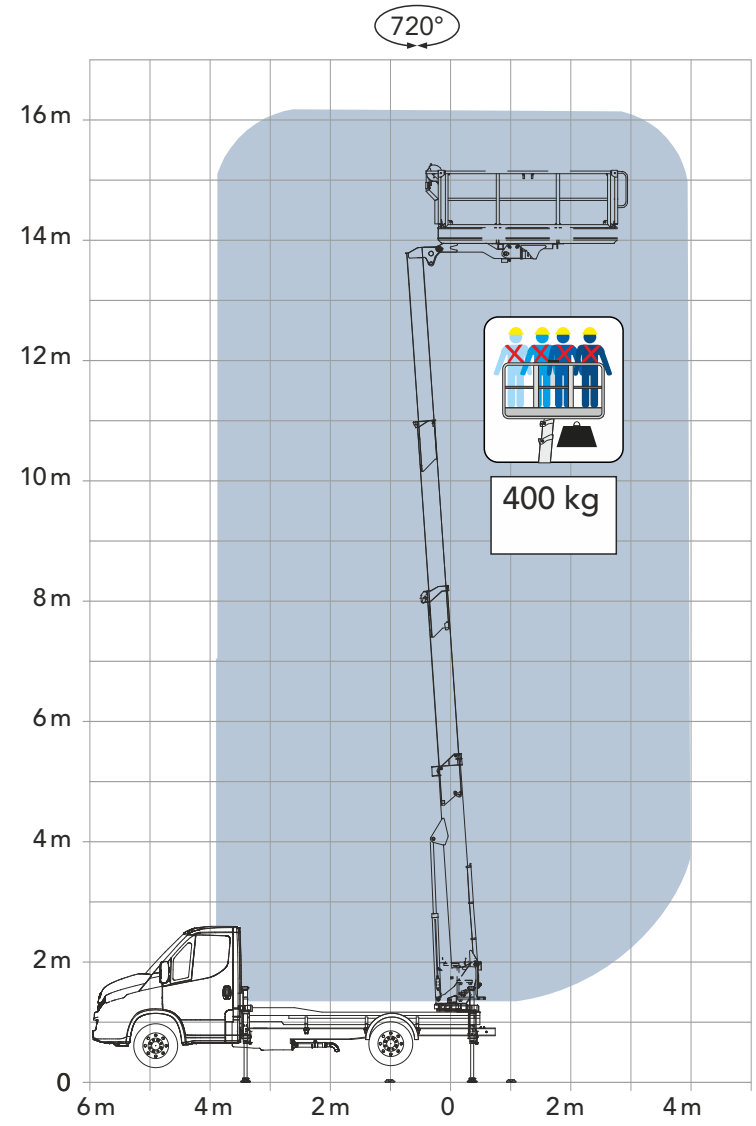

Ti facciamo girare la testa a 720°
Ju rrotullojmë kokën 720°

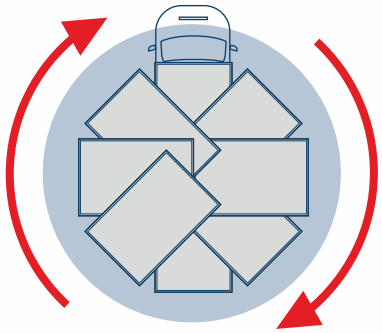

MODALITÀ SEMOVENTE
MODALITETI VETËLËVIZËS

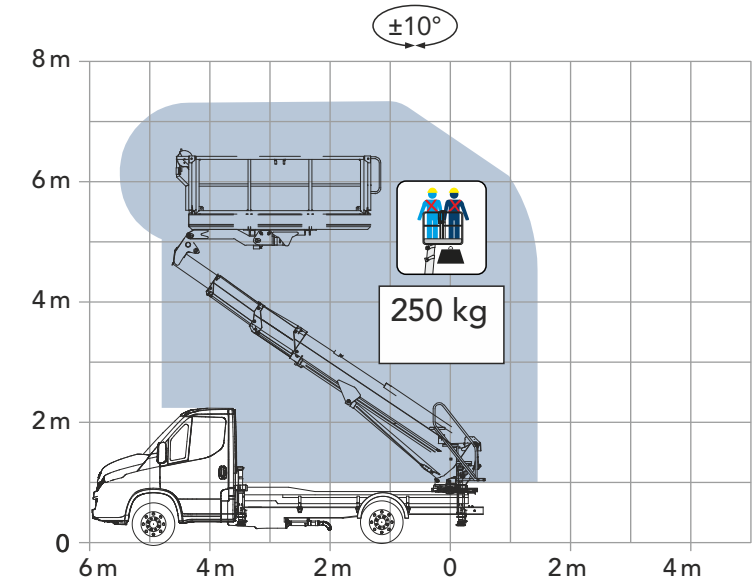

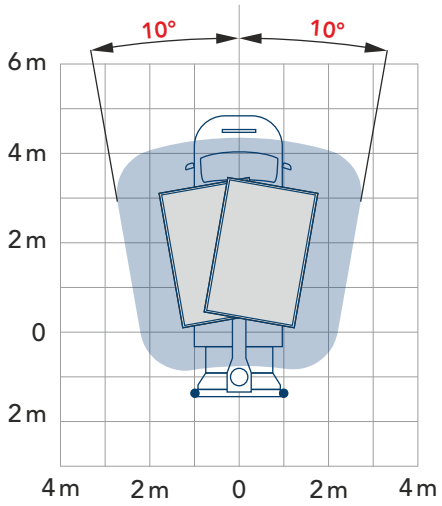

Risparmia tempo: sposta la piattaforma in quota
Kurseni kohë: lëvizni platformën në lartësi

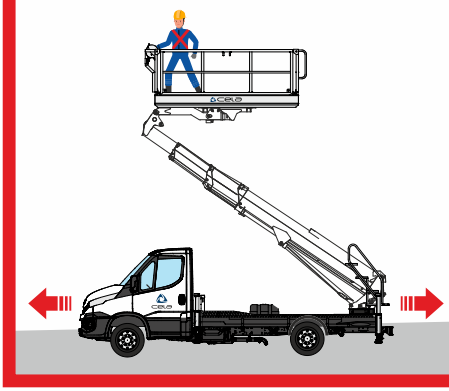

MOVIMENTAZIONE DELL'AUTOCARRO DIRETTAMENTE DAL CESTO

LËVIZJA E KAMIONIT DREJTPËRDREJT NGA SHPORTA

DIMENSIONI

A	Lunghezza cesto	3000 mm
B	Larghezza cesto	2000 mm
C	Altezza con sponde perimetrali abbattibili abbassate	2400 mm
C_1	Altezza con sponde perimetrali abbattibili alzate	3050 mm
D	Lunghezza	6550 mm
E	Larghezza	2200 mm

** le misure variano in base al telaio*

PËRMASAT

Gjatësia e shportës	
Gjerësia e shportës	
Lartësia me anësoret perimetrale të palosshme të ulura	
Lartësia me anësoret perimetrale të palosshme të ngritura	
Gjatësia	
Gjerësia	

** përmasat ndryshojnë sipas shasisë*

PRESTAZIONI

Altezza di lavoro	16 m
Massima rotazione cesto e torretta	720°
Portata	400 kg

PERFORMANCAT

Lartësia e punës	
Rrotullimi maksimal i shportës dhe i bazës	720°
Kapaciteti i shportës	

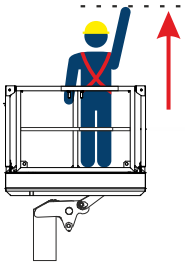

16 m

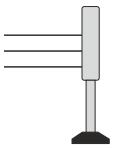

H+H

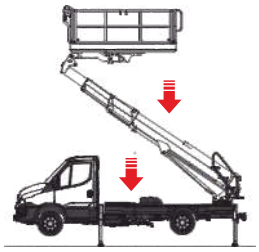

AUTO

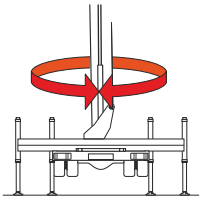

720°

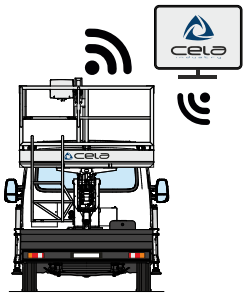

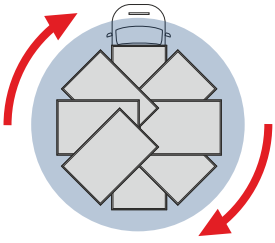

720°

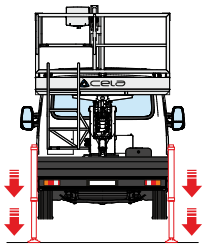

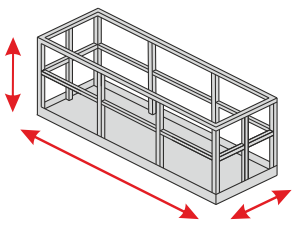

3,0X2,0X1,1



ELECTRONIC

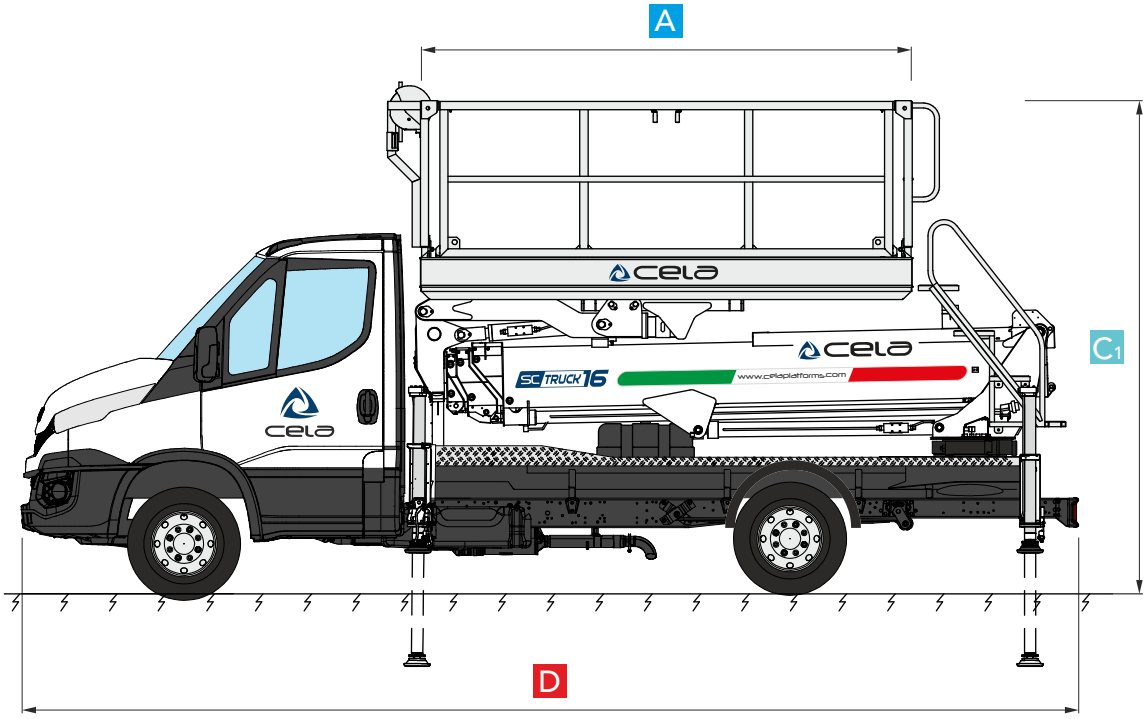
A
C1
D

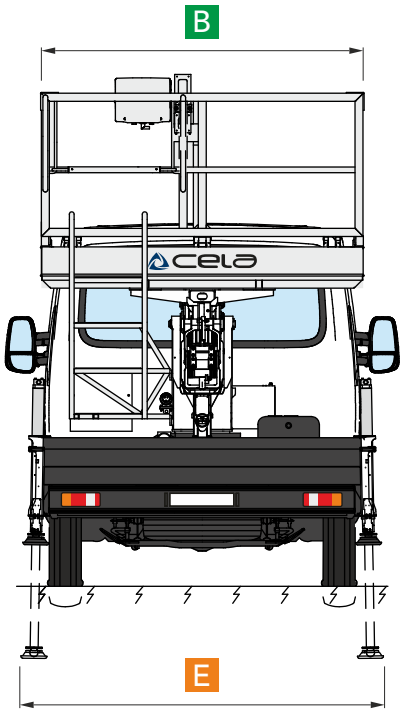
B
E

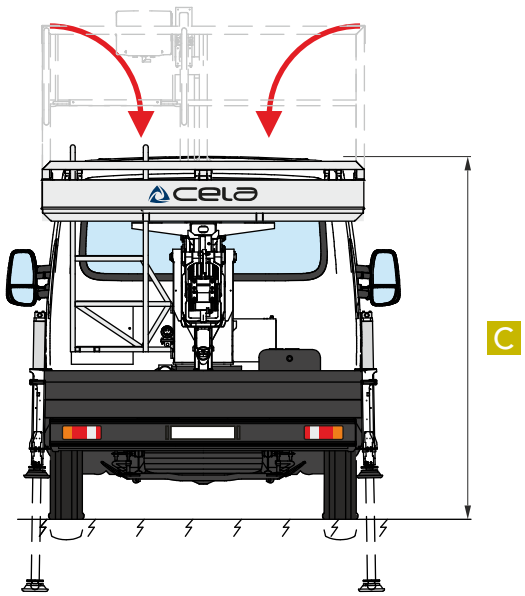
C


www.cela.it
uscita

DOTAZIONE STANDARD

PAJISJE STANDARDE

24VCC Connessione elettrica 230V nel cesto	24 V DC Lidhje elektrike 230 V në shportë
Avvisatore acustico retromarcia e cesto sollevato	Sinjalizues zanor për marshin prapa dhe shportën e ngritur
Barre paraciclisti	Mbrojtëse anësore për çiklistët
Cartellonistica di emergenza sul retro dell'autocarro	Sinjalistikë emergjence në pjesën e pasme të kamionit
Cesto - 7400x2400x1100 mm	Shportë - 7400 × 2400 × 1100 mm
Collegamento aria/acqua con tubo da 1/4 da terra a pianale	Lidhje ajri/uji me tub 1/4 nga toka te platforma
Collegamento servizi 220-380 Schuko sul pianale	Prizë shërbimi Schuko 220-380 në platformë
Comandi di emergenza	Komanda emergjence
Comando avvio/arresto motore dal cesto	Ndezje/fikje e motorit nga shporta
Comando dal cesto per segnalatore acustico	Sinjal zanor i komanduar nga shporta
Contaore	Numërues i orëve të punës
Controllo manuale delle valvole idrauliche in emergenza	Komandim manual i valvolave hidraulike në emergjencë
Fari a LED bianchi installati sul paraurti posteriore e collegati alla retromarcia (n.2)	Fenerë LED të bardhë në parakolpin e pasmë, të lidhur me marshin prapa (2 copë)
Fari a LED perimetrali arancioni lampeggianti posizionati lungo il perimetro del veicolo per segnalazione visiva (n.4)	Fenerë LED perimetralë portokalli vezullues, përgjatë perimetrit të automjetit për sinjalizim pamor (4 copë)
Impianto idraulico a filtraggio differenziato con filtri ad alta efficienza	Sistem hidraulik me filtrim të diferencuar dhe filtra me efikasitet të lartë
Impianto interfonico fisso terra/cesto	Interfon fiks tokë/shportë
Linea fissa di ancoraggio sulla cesta	Linjë fikse ankorimi në shportë
Livella multiassiale	Nivelë shumëboshtore
Luci di ingombro posteriori	Drita gabariti të pasme
Luci illuminazione sotto navicella	Drita ndriçimi nën shportë
Pavimentazione antisdrucciolo in alluminio	Dysheme kundër rrëshqitjes prej alumini
Pompa di emergenza manuale	Pompë manuale emergjence
Protezione elettrica/termica su tutti i circuiti elettrici	Mbrojtje elektrike/termike në të gjitha qarqet
Scala di accesso al cesto da lato Dx a lato Sx	Shkallë hyrjeje në shportë, nga ana e djathtë në të majtë
Sensore acustico manovre salita/discesa della cesta	Sensor akustik për manovrat e ngritjes/uljes së shportës
Sistema di arresto automatico delle manovre in caso di pericolo	Sistem ndalimi automatik i manovrave në rast rreziku
Sistema idraulico di emergenza e discesa	Sistem hidraulik për emergjencë dhe ulje
Traslazione cesta destra e sinistra 700 mm + 700 mm	Zhvendosje e shportës djathtas dhe majtas 700 mm + 700 mm
Tubazioni idrauliche di acciaio ad esclusione dei punti di articolazione dove saranno con tubi flessibili	Tubacione hidraulike prej çeliku, përveç pikave të artikulimit, ku janë me tuba fleksibël
Valvole di blocco flangiate sui cilindri	Valvola bllokimi me fllanxhë në cilindra
Verniciatura - Blu, Bianco e Nero	Lyerje - blu, e bardhë dhe e zezë

ACCESSORI DISPONIBILI

Anemometro
Argano elettrico
Batterie al litio per l'alimentazione delle attrezzature elettriche
Camion con guida a destra
Cassetta degli attrezzi
Carica batteria per autocarro
Connessione aria/acqua tra cesto e torretta, pressione max 250 bar
Elettropompa di emergenza
Imbracatura di sicurezza
Interruttore magnetotermico di protezione sulla linea elettrica
Rotolampada magnetica
Scaletta di rialzo sopra il pianale di 1 metro
Set di 3 lampade LED bidirezionali protette - Alta efficienza (classe 18h), luce fissa ambra, Ø 200 mm, double face, visibili da entrambi i sensi di marcia, montate sui lati del veicolo
Telecamere fisse con monitor 7" in cabina per controllo retromarcia e piattaforma
Verniciatura speciale

AKSESORË OPSIONALË

Anemometër
Çikrik elektrik
Bateri litiumi për furnizimin e pajisjeve elektrike
Kamion me timon në të djathtë
Kuti veglash
Karikues baterie për kamionin
Linjë ajri/uji mes shportës dhe bazës, presion maks. 250 bar
Elektropompë emergjence
Rrip sigurimi i trupit
Ndërprerës magnetotermik mbrojtës në linjën elektrike
Dritë rrotulluese magnetike
Shkallëz shtesë 1 metër mbi platformë
Set me 3 llamba LED dykahëshe të mbrojtura - Efikasitet i lartë (klasa 18h), dritë fikse qelibar, Ø 200 mm, me dy faqe, të dukshme nga të dy kahet e lëvizjes, të montuara në anët e automjetit
Kamera fikse me monitor 7" në kabinë për kontrollin e marshit prapa dhe të platformës
Lyerje speciale

STANDARD COMPLIANCE

ANSI 92.20
UNI EN 280
CSA B354.6
Direttiva 2006/42/CE
Crane certification (EN 13000 standard certified)

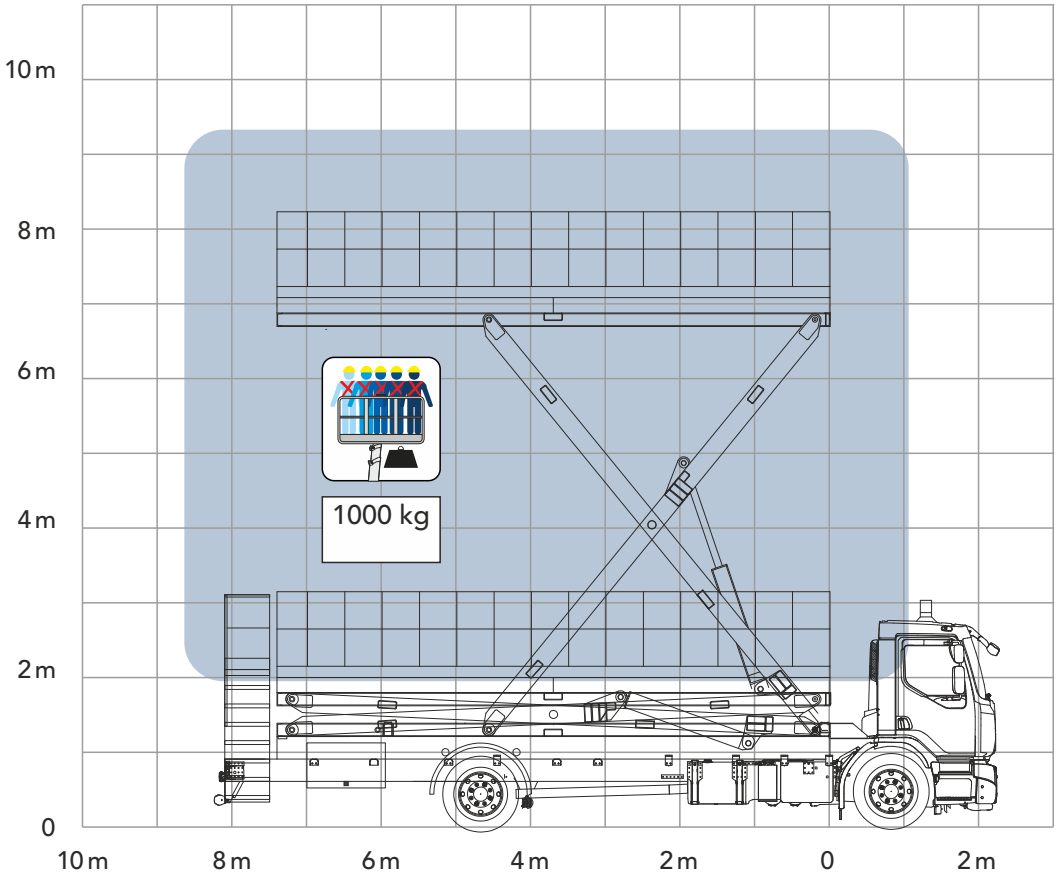
10 m
8 m
6 m
4 m
2 m
0
1000 kg
10 m
8 m
6 m
4 m
2 m
0
2 m

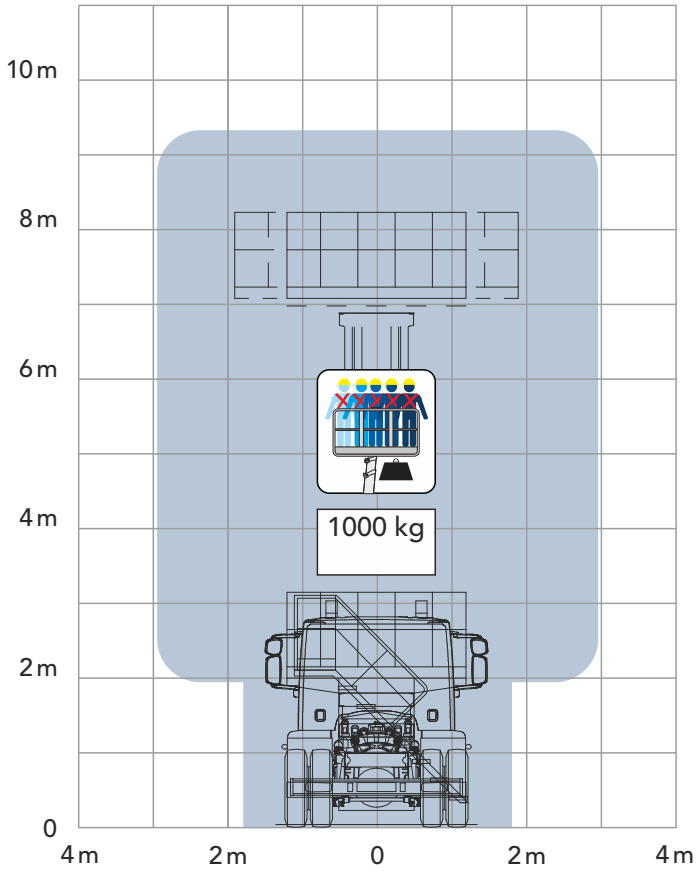
10 m
8 m
6 m
4 m
2 m
0
1000 kg
4 m
2 m
0
2 m
4 m

DIMENSIONI

A	Lunghezza cesto	7400 mm
B	Larghezza cesto	2400 mm
C	Altezza macchina	3300 mm
C_1	Altezza macchina con cesto alzato	8350 mm
D	Lunghezza macchina	10350 mm
E	Larghezza macchina	2500 mm
F	Traslazione laterale cesto	700 + 700 mm

** le misure variano in base al telaio*

PËRMASAT

Gjatësia e shportës
Gjerësia e shportës
Lartësia e makinës
Lartësia e makinës me shportën e ngritur
Gjatësia e makinës
Gjerësia e makinës
Zhvendosja anësore e shportës

** përmasat ndryshojnë sipas shasisë*

PRESTAZIONI

Altezza di lavoro	9,2 m
Traslazione laterale massima destra e sinistra	700 + 700 mm
Massima Portata	1000 kg

PERFORMANCAT

Lartësia e punës
Zhvendosja anësore maksimale djathtas dhe majtas
Kapaciteti maksimal

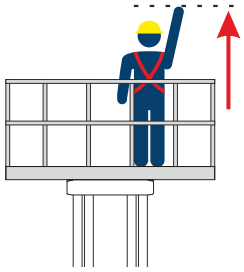

9,2 m



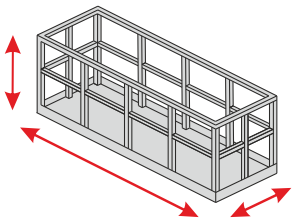

3,0X2,0X1,1

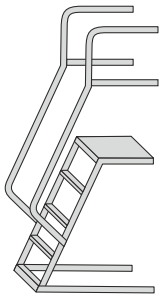

EXTRA
2,5 m

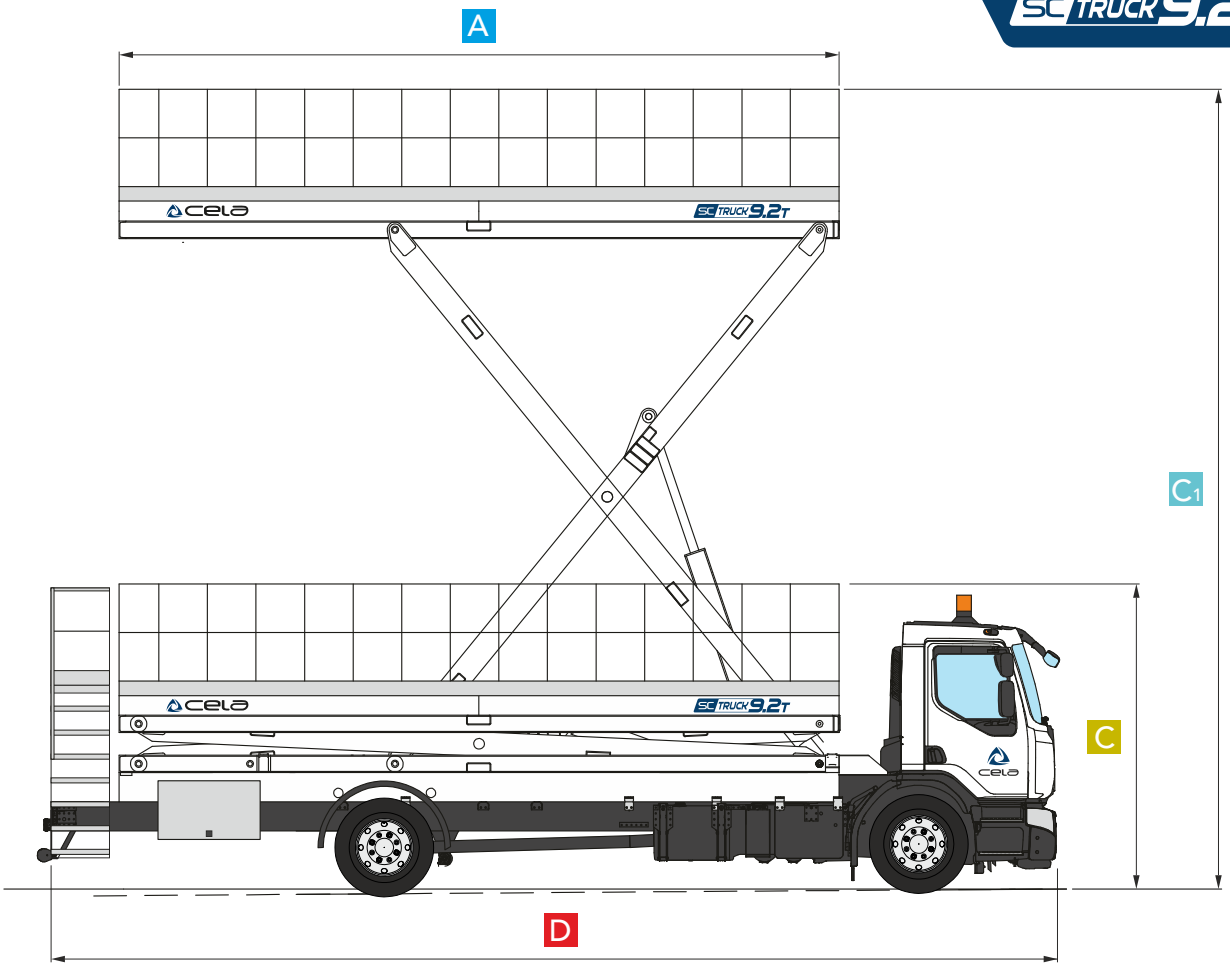

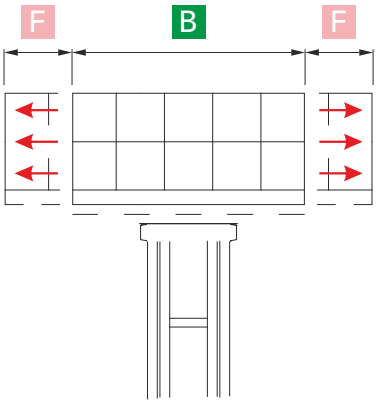

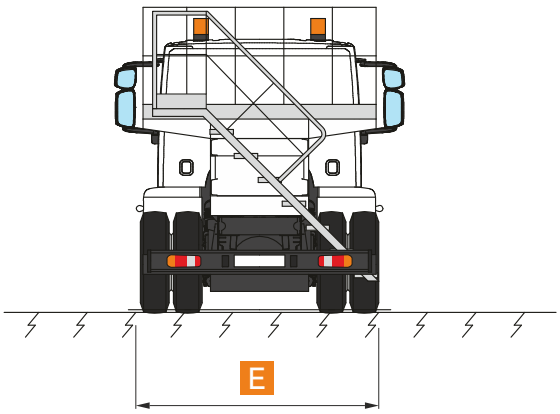



MANUTENZIONE IN QUOTA, SOSTITUZIONE E RIPARAZIONE SISTEMI DI ILLUMINAZIONE E VENTILAZIONE

MIRËMBAJTJE NË LARTËSI, ZËVENDËSIM DHE RIPARIM I SISTEMEVE TË NDRIÇIMIT DHE TË VENTILIMIT


cela
industry
ST TRUCK 16


cela
ST TRUCK 16
IVECO


www.cela.it
cela
www.cela.it SC720T


www.cela.it SC720T

CELA ALSO MAKES



CELA s.r.l.
Via Iseo, 5/7/9
25045 Castegnato (BS) - ITALY
Tel. +39 030 9884084
info@cela.it

CELA PLATFORMS NORTH AMERICA, INC.
1351 Gordon Highway, suite B
Augusta, GA 30901
USA
salesusa@celaplatforms.com

Standard Compliances

- *ANSI 92.20*
- *CSA B354.6*
- *UNI EN 280*

Le dimensioni e le caratteristiche descritte negli schemi tecnici sono indicativi e sono suscettibili di variazioni senza preavviso. Il catalogo potrebbe non essere aggiornato alla data odierna, si invita a consultar e il sito internet.

The dimensions and characteristics described in the technical drawings ar e indicative and are subject to change without notice. The catalog may not be up to date with today's date; please r efer to the website.

Las dimensiones y características descritas en los esquemas técnicos son indicativas y están sujetas a cambios sin previo aviso.Es posible que el catálogo no esté actualizado a la fecha de hoy; por favor , consulte el sitio web.

Les dimensions et caractéristiques décrites dans les schémas techniques sont indicatives et susceptibles de modifications sans préavis. Le catalogue peut ne pas être à jour à la date d'aujourd'hui ; veuillez consulter le site web.

Die in den technischen Zeichnungen beschriebenen Abmessungen und Eigenschaften sind indikativ und können sich ohne Ankündigung ändern. Der Katalog ist möglicherweise nicht auf dem neuesten Stand; bitte schauen Sie auf der Website nach.

技术图纸中描述的尺寸和特性仅供参考，如有变更恕不另行通知。目录可能未更新至今日日期，请查阅网站。

www.celaplatforms.com
celasrlplatforms
cela.platforms
Cela Industry

laGraficheria_+39.392.3397531
08/2025 Rev. 02