
DT CRAWLER 15

DOTAZIONE STANDARD

Cesto - Alluminio 1400x700x1100 mm, portata massima 200 kg, due agganci
Comandi di emergenza semplificati
Comandi elettronici di emergenza
Comando avvio/arresto motore dal cesto
Comando dal cesto per segnalatore acustico
Connessione elettrica 230V nel cesto
Contaore
Controlli geometrici e sistema di limitazione del braccio
Controllo manuale delle valvole idrauliche in emergenza
Dispositivo di stabilizzazione automatica
Filocomando a terra da 5 m
Impianto idraulico a filtraggio differenziato con filtri ad alta efficienza
Livella multiassiale
Motore a benzina monocilindrico da 12 CV raffreddato ad aria (conforme alle normative USA TIER 4 - EU STAGE 5 NRMM non-road mobile machinery regulations)
Operatività completamente elettronica
Pompa di emergenza manuale
Protezione elettrica/termica su tutti i circuiti elettrici
Rotazione torretta 450°
Sistema "Cela Easy Drive"
Sistema idraulico di emergenza e discesa
Stabilizzatori sfilabili manualmente
Valvole di blocco flangiate sui cilindri
Verniciatura: Blu, Bianco o Nero

EQUIPAMIENTO DE SERIE

Cesta - Aluminio 1.400 × 700 × 1.100 mm, carga máx. 200 kg, dos enganches
Mandos de emergencia simplificados
Mandos electrónicos de emergencia
Arranque/parada del motor desde la cesta
Avisador acústico accionado desde la cesta
Toma eléctrica de 230 V en la cesta
Cuentahoras
Controles geométricos y sistema de limitación del brazo
Mando manual de emergencia de las válvulas hidráulicas
Dispositivo de estabilización automática
Mando por cable desde el suelo, cable de 5 m
Circuito hidráulico con filtración diferenciada y filtros de alta eficiencia
Nivel multiaxial
Motor de gasolina monocilíndrico de 12 CV refrigerado por aire (conforme a las normas USA TIER 4 - EU STAGE 5 NRMM)
Mando totalmente electrónico
Bomba manual de emergencia
Protección eléctrica/térmica en todos los circuitos
Rotación de la torreta 450°
Sistema «Cela Easy Drive»
Sistema hidráulico de emergencia y descenso
Estabilizadores extensibles manualmente
Válvulas de bloqueo embridadas en los cilindros
Pintura: azul, blanco o negro



ACCESSORI DISPONIBILI

Cesto - Alluminio 700x700x1100 mm, portata massima 120 kg, due agganci
Cingoli bianchi antitraccia
Connessione aria/acqua tra cesto e torretta, pressione max 250 bar
Dispositivo di chiusura automatica
Dispositivo di apertura automatica
Elettropompa monofase
Imbracatura di sicurezza
Interruttore magnetotermico di protezione sulla linea elettrica
Linea cesto con spine/prese 110V (extra USA)
Luci intermittenti sugli stabilizzatori
Pedale uomo morto al cesto (extra USA)
Radiatore olio idraulico
Barre paraciclisti
Pedale uomo morto al cesto
Rotolampada magnetica
Camion elettrico diverso da veicolo standard
Spazzole anti detriti nei bracci

ACCESORIOS DISPONIBLES

Cesta - Aluminio 700 × 700 × 1.100 mm, carga máx. 120 kg, dos enganches
Orugas blancas que no dejan huella
Línea de aire/agua entre cesta y torreta, presión máx. 250 bar
Dispositivo de cierre automático
Dispositivo de apertura automática
Electrobomba monofásica
Arnés de seguridad
Interruptor magnetotérmico en la línea eléctrica
Línea en cesta con clavijas/tomas de 110 V (extra USA)
Luces intermitentes en los estabilizadores
Pedal de hombre muerto en la cesta (extra USA)
Enfriador de aceite hidráulico
Protecciones laterales para ciclistas
Pedal de hombre muerto en la cesta
Rotativo magnético
Montaje en un camión eléctrico distinto del estándar
Cepillos antipolvo en los brazos

CONFORMIDAD NORMATIVA

ANSI 92.20
UNI EN 280
CSA B354.6
DIRETTIVA 2006/42/CE
Certificación como grúa (conforme a la norma EN 13000)

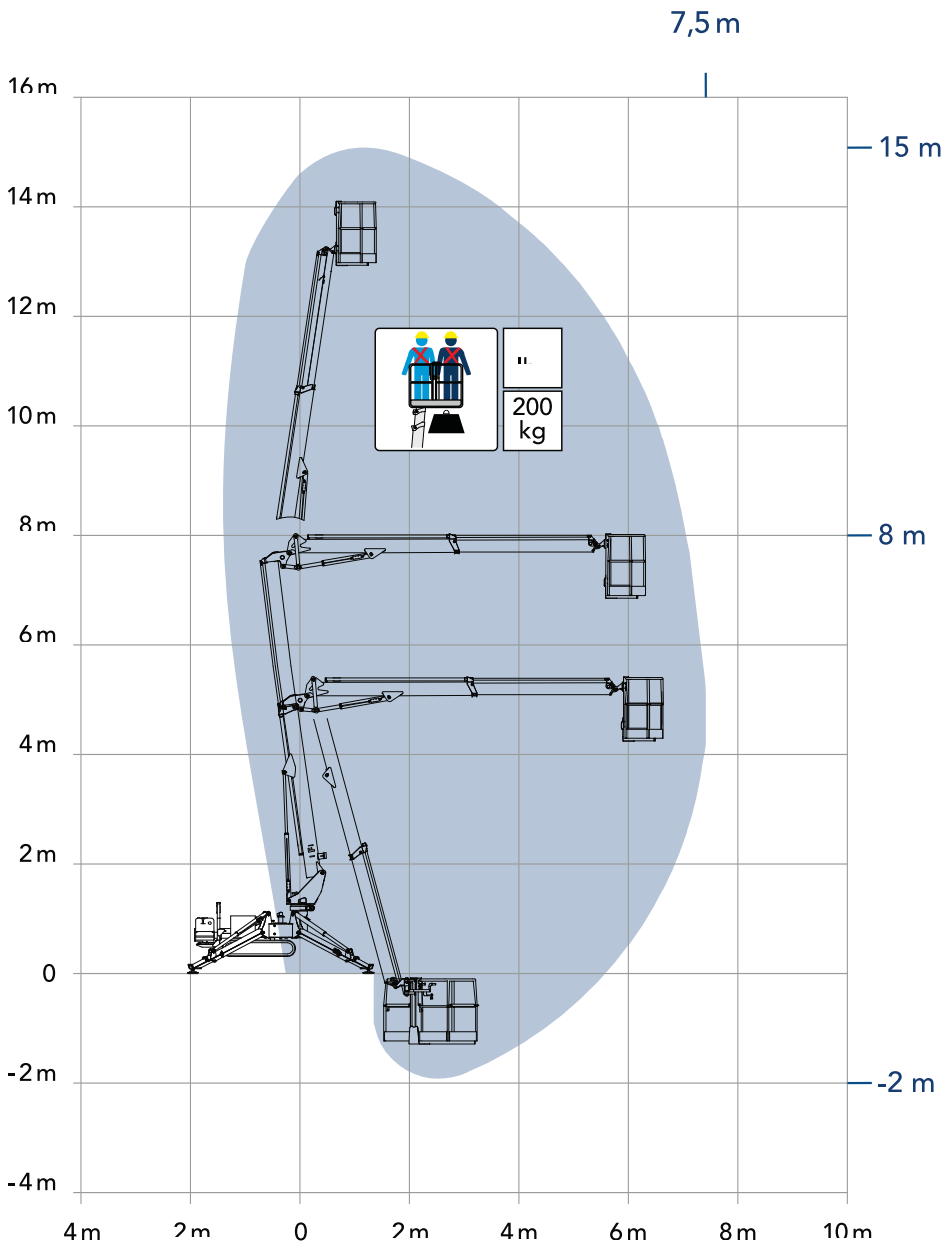
7,5 m
16 m
14 m
12 m
10 m
8 m
6 m
4 m
2 m
0
-2 m
-4 m
15 m
8 m
-2 m
200 kg
4 m
2 m
0
2 m
4 m
6 m
8 m
10 m

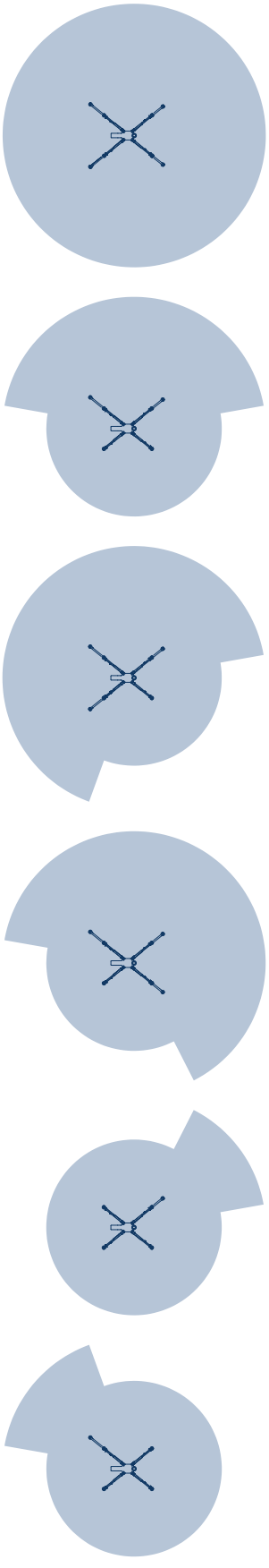

DIMENSIONI

A	Lunghezza cesto	1400 mm
B	Larghezza cesto	700 mm
C	Altezza minima	1952 mm
D	Lunghezza – senza cesto	3595 mm
E	Larghezza – senza cesto	800 mm
F_1	Larghezza – stabilizzazione stretta	2303 mm
F	Larghezza – stabilizzazione larga	3402 mm
G_1	Lunghezza – stabilizzazione stretta	2736 mm
G	Lunghezza – stabilizzazione larga	4094 mm
H	Massima distanza dal terreno sotto il telaio	544 mm
I	Angolo massimo di recupero laterale	14°
J	Angolo di attacco	29°
K	Angolo di uscita	31°

DIMENSIONES

Longitud de la cesta	1.400 mm
Anchura de la cesta	700 mm
Altura mínima	1.952 mm
Longitud - sin cesta	3.595 mm
Anchura - sin cesta	800 mm
Anchura - estabilización estrecha	2.303 mm
Anchura - estabilización ancha	3.402 mm
Longitud - estabilización estrecha	2.736 mm
Longitud - estabilización ancha	4.094 mm
Distancia máxima al suelo bajo el chasis	544 mm
Ángulo máximo de compensación lateral	14°
Ángulo de ataque	29°
Ángulo de salida	31°

PRESTAZIONI

Altezza di lavoro	15 m
Altezza della piattaforma	13 m
Sbraccio laterale	7,5 m
Altezza di scavalco	8 m
Lavoro in negativo	- 2 m
Portata	200 kg
Peso	1,55 T

PRESTACIONES

Altura de trabajo	15 m
Altura de piso de cesta	13 m
Alcance lateral	7,5 m
Altura de sobrepaso	8 m
Trabajo bajo el nivel del suelo	–2 m
Carga en cesta	200 kg
Peso	1,55 t

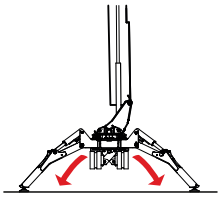

AUTO

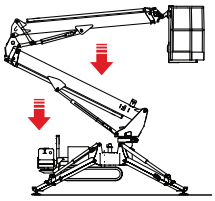

AUTO

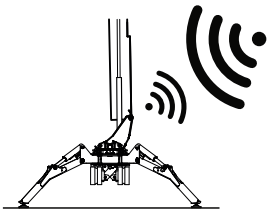

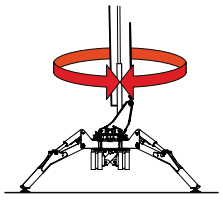

360°

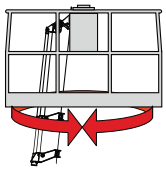

90°+90°

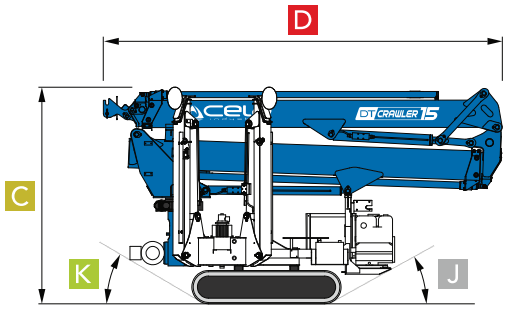
D
C
K
J

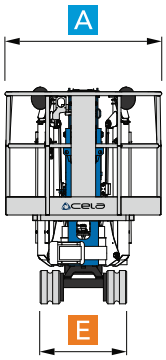
A
E

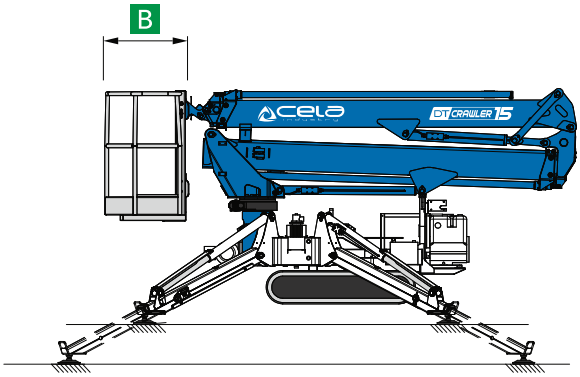
B

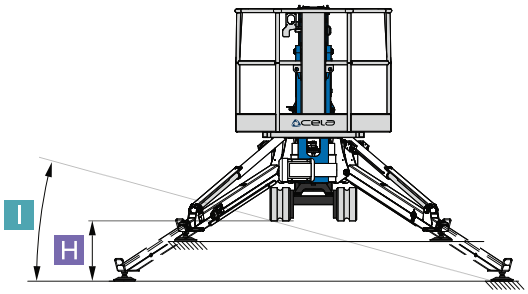
I
H

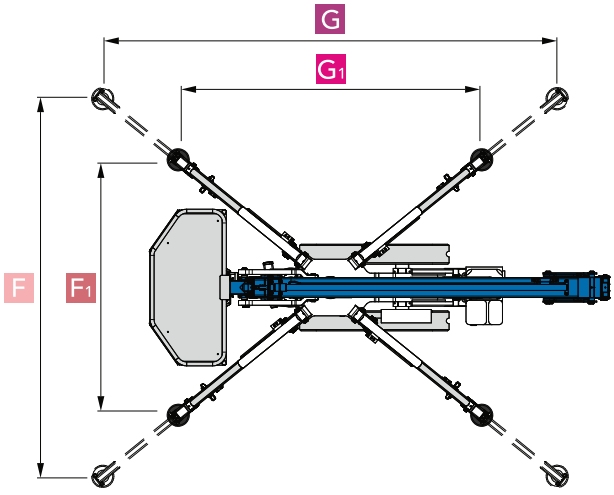
G
G1
F
F1


Passiamo sopra ogni cosa
Pasamos por encima de todo

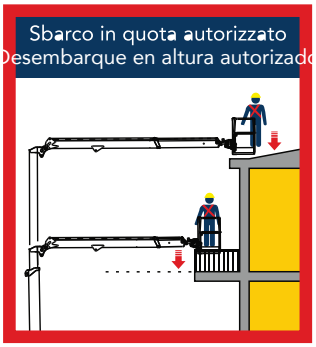
Sbarco in quota autorizzato
Desembarque en altura autorizado


Tutto in uno
Todo en uno


Come un ascensore
Como un ascensor

CELA ALSO MAKES











CELA s.r.l.
Via Iseo, 5/7/9
25045 Castegnato (BS) - ITALY
Tel. +39 030 9884084
info@cela.it

CELA PLATFORMS NORTH AMERICA, INC.
1351 Gordon Highway, suite B
Augusta, GA 30901
USA
salesusa@celaplatforms.com

Conformidad normativa

- *ANSI 92.20*
- *CSA B354.6*
- *UNI EN 280*

Le dimensioni e le caratteristiche descritte negli schemi tecnici sono indicativi e sono suscettibili di variazioni senza preavviso. Il catalogo potrebbe non essere aggiornato alla data odierna, si invita a consultare il sito internet.

The dimensions and characteristics described in the technical drawings are indicative and are subject to change without notice. The catalog may not be up to date with today's date; please refer to the website.

Las dimensiones y características descritas en los esquemas técnicos son indicativas y están sujetas a cambios sin previo aviso.Es posible que el catálogo no esté actualizado a la fecha de hoy; por favor, consulte el sitio web.

Les dimensions et caractéristiques décrites dans les schémas techniques sont indicatives et susceptibles de modifications sans préavis. Le catalogue peut ne pas être à jour à la date d'aujourd'hui ; veuillez consulter le site web.

Die in den technischen Zeichnungen beschriebenen Abmessungen und Eigenschaften sind indikativ und können sich ohne Ankündigung ändern. Der Katalog ist möglicherweise nicht auf dem neuesten Stand; bitte schauen Sie auf der Website nach.

技术图纸中描述的尺寸和特性仅供参考，如有变更恕不另行通知。目录可能未更新至今日日期，请查阅网站。

www.celaplatforms.com
celasrlplatforms
cela.platforms
Cela Industry

laGraficheria_+39.392.3397531