
DT CRAWLER 15

DOTAZIONE STANDARD

ÉQUIPEMENT DE SÉRIE

Cesto - Alluminio 1400x700x1100 mm, portata massima 200 kg, due agganci	Panier - Aluminium 1 400 × 700 × 1 100 mm, charge maxi 200 kg, deux attaches
Comandi di emergenza semplificati	Commandes de secours simplifiées
Comandi elettronici di emergenza	Commandes électroniques de secours
Comando avvio/arresto motore dal cesto	Démarrage/arrêt du moteur depuis le panier
Comando dal cesto per segnalatore acustico	Avertisseur sonore commandé depuis le panier
Connessione elettrica 230V nel cesto	Prise électrique 230 V dans le panier
Contaore	Compteur horaire
Controlli geometrici e sistema di limitazione del braccio	Contrôles géométriques et système de limitation du bras
Controllo manuale delle valvole idrauliche in emergenza	Commande manuelle de secours des valves hydrauliques
Dispositivo di stabilizzazione automatica	Dispositif de stabilisation automatique
Filocomando a terra da 5 m	Télécommande filaire au sol, câble de 5 m
Impianto idraulico a filtraggio differenziato con filtri ad alta efficienza	Circuit hydraulique à filtration différenciée avec filtres haute efficacité
Livella multiassiale	Niveau multiaxial
Motore a benzina monocilindrico da 12 CV raffreddato ad aria (conforme alle normative USA TIER 4 - EU STAGE 5 NRMM non-road mobile machinery regulations)	Moteur essence monocylindre de 12 ch refroidi par air (conforme aux normes USA TIER 4 - EU STAGE 5 NRMM)
Operatività completamente elettronica	Commande entièrement électronique
Pompa di emergenza manuale	Pompe à main de secours
Protezione elettrica/termica su tutti i circuiti elettrici	Protection électrique/thermique sur tous les circuits
Rotazione torretta 450°	Rotation de la tourelle 450°
Sistema "Cela Easy Drive"	Système « Cela Easy Drive »
Sistema idraulico di emergenza e discesa	Circuit hydraulique de secours et de descente
Stabilizzatori sfilabili manualmente	Stabilisateurs à extension manuelle
Valvole di blocco flangiate sui cilindri	Clapets de sécurité bridés sur les vérins
Verniciatura: Blu, Bianco o Nero	Peinture : bleu, blanc ou noir



ACCESSORI DISPONIBILI

Cesto - Alluminio 700x700x1100 mm, portata massima 120 kg, due agganci
Cingoli bianchi antitraccia
Connessione aria/acqua tra cesto e torretta, pressione max 250 bar
Dispositivo di chiusura automatica
Dispositivo di apertura automatica
Elettropompa monofase
Imbracatura di sicurezza
Interruttore magnetotermico di protezione sulla linea elettrica
Linea cesto con spine/prese 110V (extra USA)
Luci intermittenti sugli stabilizzatori
Pedale uomo morto al cesto (extra USA)
Radiatore olio idraulico
Barre paraciclisti
Pedale uomo morto al cesto
Rotolampada magnetica
Camion elettrico diverso da veicolo standard
Spazzole anti detriti nei bracci

OPTIONS DISPONIBLES

Panier - Aluminium 700 × 700 × 1 100 mm, charge maxi 120 kg, deux attaches
Chenilles blanches non marquantes
Ligne air/eau entre panier et tourelle, pression maxi 250 bar
Dispositif de repliage automatique
Dispositif de dépliage automatique
Électropompe monophasée
Harnais de sécurité
Disjoncteur magnétothermique sur la ligne électrique
Ligne panier avec fiches/prises 110 V (extra USA)
Feux clignotants sur les stabilisateurs
Pédale homme mort dans le panier (extra USA)
Refroidisseur d'huile hydraulique
Protections latérales anti-cyclistes
Pédale homme mort dans le panier
Gyrophare magnétique
Montage sur un camion électrique autre que le standard
Brosses anti-débris sur les bras

NORMES APPLIQUÉES

ANSI 92.20
UNI EN 280
CSA B354.6
DIRETTIVA 2006/42/CE
Certification grue (conforme à la norme EN 13000)

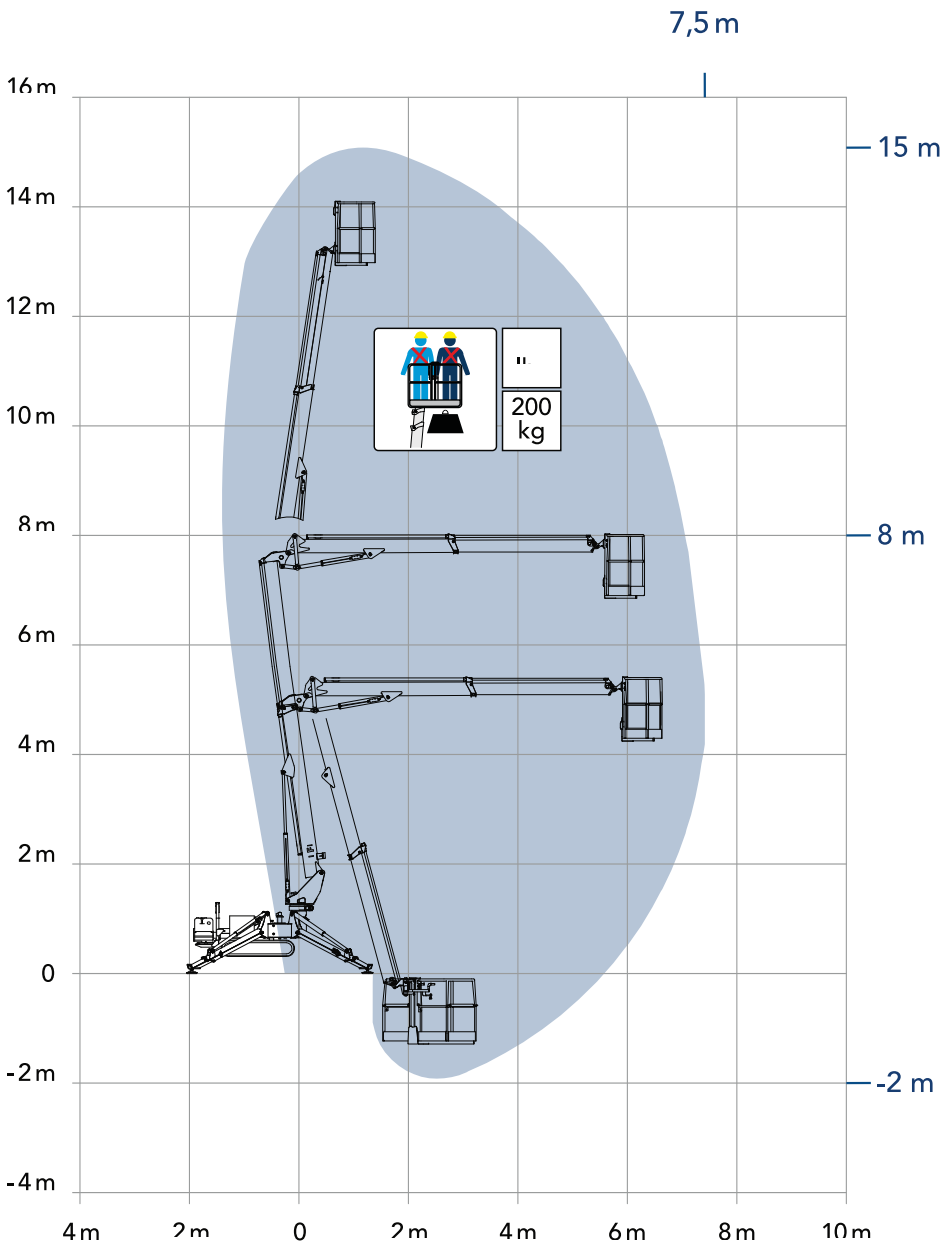
7,5 m
16 m
14 m
12 m
10 m
8 m
6 m
4 m
2 m
0
-2 m
-4 m
15 m
8 m
-2 m
200 kg
4 m
2 m
0
2 m
4 m
6 m
8 m
10 m

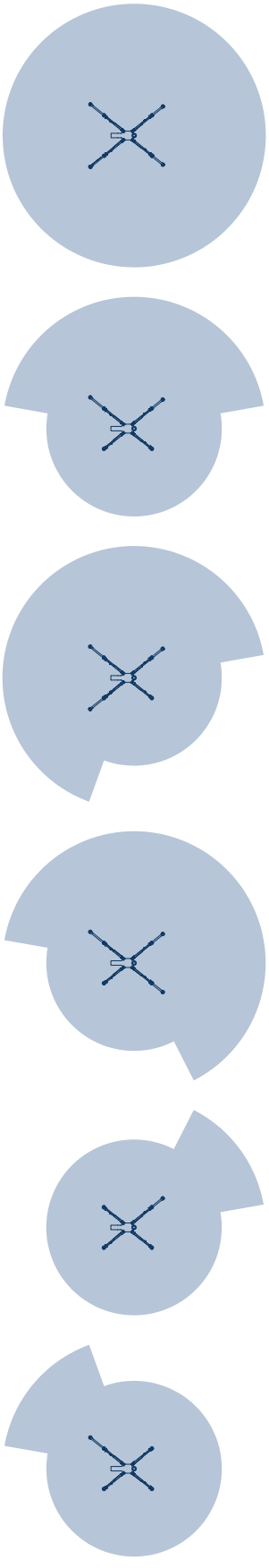

DIMENSIONI

A	Lunghezza cesto	1400 mm
B	Larghezza cesto	700 mm
C	Altezza minima	1952 mm
D	Lunghezza – senza cesto	3595 mm
E	Larghezza – senza cesto	800 mm
F_1	Larghezza – stabilizzazione stretta	2303 mm
F	Larghezza – stabilizzazione larga	3402 mm
G_1	Lunghezza – stabilizzazione stretta	2736 mm
G	Lunghezza – stabilizzazione larga	4094 mm
H	Massima distanza dal terreno sotto il telaio	544 mm
I	Angolo massimo di recupero laterale	14°
J	Angolo di attacco	29°
K	Angolo di uscita	31°

DIMENSIONS

Longueur du panier	1 400 mm
Largeur du panier	700 mm
Hauteur minimale	1 952 mm
Longueur - sans panier	3 595 mm
Largeur - sans panier	800 mm
Largeur - stabilisation étroite	2 303 mm
Largeur - stabilisation large	3 402 mm
Longueur - stabilisation étroite	2 736 mm
Longueur - stabilisation large	4 094 mm
Garde au sol maximale sous le châssis	544 mm
Angle maximal de rattrapage latéral	14°
Angle d'attaque	29°
Angle de sortie	31°

PRESTAZIONI

Altezza di lavoro	15 m
Altezza della piattaforma	13 m
Sbraccio laterale	7,5 m
Altezza di scavalco	8 m
Lavoro in negativo	- 2 m
Portata	200 kg
Peso	1,55 T

PERFORMANCES

Hauteur de travail	15 m
Hauteur plancher	13 m
Déport latéral	7,5 m
Hauteur de franchissement	8 m
Travail sous le niveau du sol	–2 m
Charge panier	200 kg
Poids	1,55 t

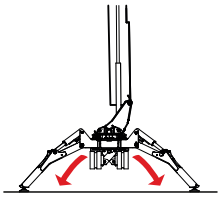

AUTO

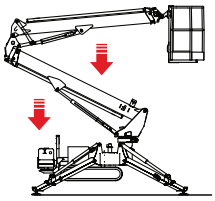

AUTO

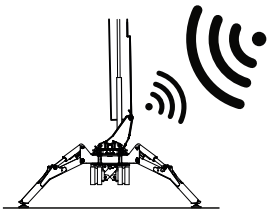

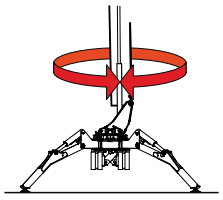

360°

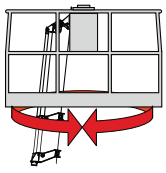

90°+90°

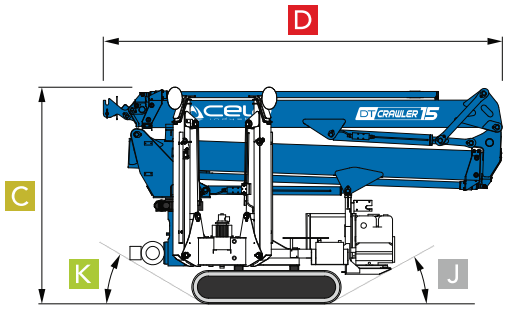
D
C
K
J

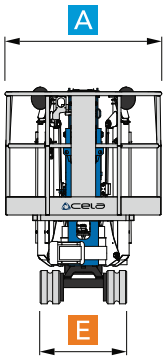
A
E

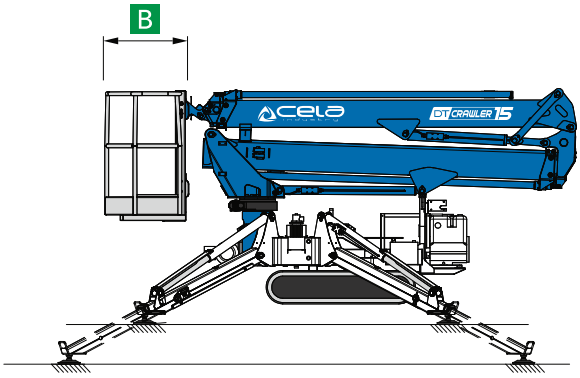
B

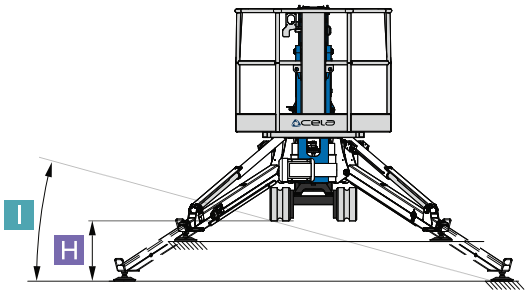
I
H

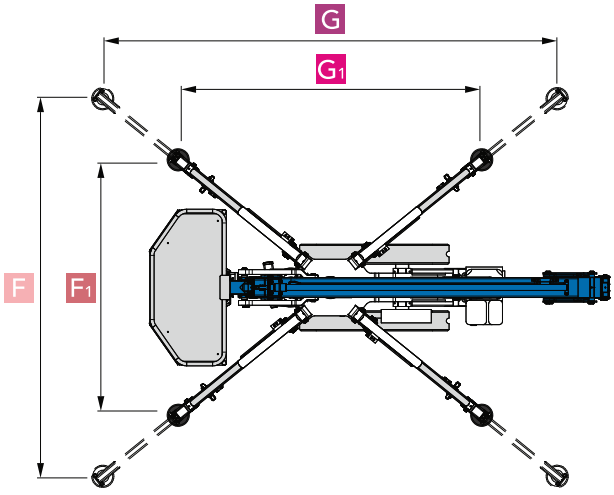
G
G1
F
F1


Passiamo sopra ogni cosa
Nous passons par-dessus tout

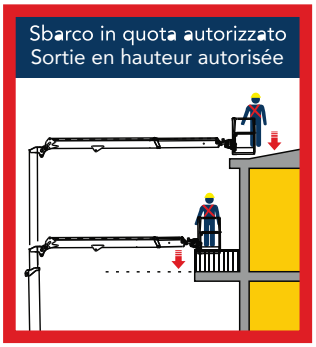
Sbarco in quota autorizzato
Sortie en hauteur autorisée


Tutto in uno
Tout-en-un

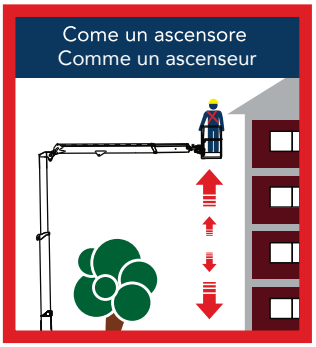
Come un ascensore
Comme un ascenseur

CELA ALSO MAKES

















CELA s.r.l.

Via Iseo, 5/7/9
25045 Castegnato (BS) - ITALY
Tel. +39 030 9884084
info@cela.it

CELA PLATFORMS NORTH AMERICA, INC.

1351 Gordon Highway, suite B
Augusta, GA 30901
USA
salesusa@celaplatforms.com

Normes appliquées

- *ANSI 92.20*
- *CSA B354.6*
- *UNI EN 280*

Le dimensioni e le caratteristiche descritte negli schemi tecnici sono indicativi e sono suscettibili di variazioni senza preavviso. Il catalogo potrebbe non essere aggiornato alla data odierna, si invita a consultare il sito internet.

The dimensions and characteristics described in the technical drawings are indicative and are subject to change without notice. The catalog may not be up to date with today's date; please refer to the website.

Las dimensiones y características descritas en los esquemas técnicos son indicativas y están sujetas a cambios sin previo aviso.Es posible que el catálogo no esté actualizado a la fecha de hoy; por favor, consulte el sitio web.

Les dimensions et caractéristiques décrites dans les schémas techniques sont indicatives et susceptibles de modifications sans préavis. Le catalogue peut ne pas être à jour à la date d'aujourd'hui ; veuillez consulter le site web.

Die in den technischen Zeichnungen beschriebenen Abmessungen und Eigenschaften sind indikativ und können sich ohne Ankündigung ändern. Der Katalog ist möglicherweise nicht auf dem neuesten Stand; bitte schauen Sie auf der Website nach.

技术图纸中描述的尺寸和特性仅供参考，如有变更恕不另行通知。目录可能未更新至今日日期，请查阅网站。

www.celaplatforms.com
celasrlplatforms
cela.platforms
Cela Industry

laGraficheria_+39.392.3397531