

DT CRAWLER 30

DOTAZIONE STANDARD

EQUIPAMIENTO DE SERIE

"Autocaricamento", altezza massima di caricamento 130 cm	«Autocarga», altura máx. de carga 130 cm
Cesto - Alluminio 1800x700x1100 mm, portata massima 225 kg	Cesta - Aluminio 1.800 × 700 × 1.100 mm, carga máx. 225 kg
Cingoli allargabili idraulicamente	Orugas ensanchables hidráulicamente
Comando avvio/arresto motore dal cesto	Arranque/parada del motor desde la cesta
Comando dal cesto per segnalatore acustico	Avisador acústico accionado desde la cesta
Connessione elettrica 230V nel cesto	Toma eléctrica de 230 V en la cesta
Contaore	Cuentahoras
Controlli geometrici e sistema di limitazione del braccio	Controles geométricos y sistema de limitación del brazo
Controllo manuale delle valvole idrauliche in emergenza	Mando manual de emergencia de las válvulas hidráulicas
Dispositivo di stabilizzazione automatica	Dispositivo de estabilización automática
Dispositivo elettronico limitatore di carico	Limitador de carga electrónico
Elettropompa 230V/50Hz monofase, controllata da inverter con caricabatterie	Electrobomba monofásica 230 V/50 Hz, controlada por inverter, con cargador de batería
Impianto idraulico a filtraggio differenziato con filtri ad alta efficienza	Circuito hidráulico con filtración diferenciada y filtros de alta eficiencia
Livella multi-assiale	Nivel multiaxial
Motore diesel con raffreddamento ad acqua (conforme a USA TIER 4 NRMM per il mercato statunitense)	Motor diésel refrigerado por agua (conforme a USA TIER 4 NRMM para el mercado estadounidense)
Motore ibrido (conforme a EU STAGE 5 NRMM per il mercato europeo)	Motor híbrido (conforme a EU STAGE 5 NRMM para el mercado europeo)
Operatività completamente elettronica via CAN-bus	Mando totalmente electrónico por CAN-bus
Piastre di appoggio a terra (n° 4) con rispettivo porta piastre	Placas de apoyo en el suelo (4 uds.) con portaplacas
Pompa di emergenza manuale	Bomba manual de emergencia
Protezione elettrica/termica su tutti i circuiti elettrici	Protección eléctrica/térmica en todos los circuitos
Radiocomando	Radiomando
Rotazione cesto ±90°	Rotación de la cesta ±90°
Rotazione torretta 450°	Rotación de la torreta 450°
Sistema di diagnostica telemetrica e di gestione dei servizi da remoto CRSS	Sistema de telediagnóstico y de gestión de los servicios a distancia CRSS
Valvole di blocco flangiate sui cilindri	Válvulas de bloqueo embridadas en los cilindros
Verniciatura: Blu, Bianco e Nere	Pintura: azul, blanco y negro
Versione Elettrica Motore elettrico da 22kw alimentato da batterie al litio 20 kWh (esclude motore diesel e elettropompa 220 V)	Versión eléctrica Motor eléctrico de 22 kW alimentado por batería de litio de 20 kWh (sin motor diésel ni electrobomba de 220 V)
Versione Ibrida Motore elettrico da 10kw alimentato da batterie al litio 5 kWh + motore diesel (esclude elettropompa 220 V)	Versión híbrida Motor eléctrico de 10 kW alimentado por batería de litio de 5 kWh + motor diésel (sin electrobomba de 220 V)

ACCESSORI DISPONIBILI

Argano elettrico, portata massima 200 kg
Comando a terra
Attrezzatura per la movimentazione di materiali con sponde abbattibili 1400x700x550/ 2430x1166x50 mm, portata massima 205 kg, due agganci
Cesto - Alluminio 700x700x1100 mm, portata massima 230 kg, due agganci
Cesto - Alluminio 2400x700x1100 mm
Cesto - Alluminio estensibile 2000/2400x800x1100 mm
Cesto - Vetroresina 800x600x1100 mm, portata massima 120 kg, due agganci
Cesto - Vetroresina 1200x620x1100 mm, portata massima 330 kg, due agganci
Cingoli bianchi antitraccia
Connessione aria/acqua tra cesto e torretta, pressione max 250 bar
Dispositivo di anti-intrappolamento
Dispositivo anti-collisione a protezione del cesto con tecnologia sonar
Dispositivo di chiusura automatica
Elettropompa monofase 110 V/60 Hz, con carica batteria
Gancio di sollevamento, portata massima 250 kg
Generatore idraulico 220V (solo su motore endotermico)
Imbracatura di sicurezza
Interruttore magnetotermico di protezione sulla linea elettrica
Impianto interfonico fisso terra/cesto
Linea cesto con spine/prese 110V (extra USA)
Luci intermittenti sugli stabilizzatori
Pedale uomo morto al cesto (extra USA)
Schermo CAN-bus 3.5” a terra
Protezione sui cilindri
Software per la gestione della macchina da remoto (5 anni)
Spazzole anti detriti nei bracci
Verniciatura speciale

ACCESORIOS DISPONIBLES

Cabrestante eléctrico, carga máx. 200 kg
Puesto de mando en el suelo
Jaula portamateriales con laterales abatibles 1.400 × 700 × 550 / 2.430 × 1.166 × 50 mm, carga máx. 205 kg, dos enganches
Cesta - Aluminio 700 × 700 × 1.100 mm, carga máx. 230 kg, dos enganches
Cesta - Aluminio 2.400 × 700 × 1.100 mm
Cesta - Aluminio extensible 2.000/2.400 × 800 × 1.100 mm
Cesta - Fibra de vidrio 800 × 600 × 1.100 mm, carga máx. 120 kg, dos enganches
Cesta - Fibra de vidrio 1.200 × 620 × 1.100 mm, carga máx. 330 kg, dos enganches
Orugas blancas que no dejan huella
Línea de aire/agua entre cesta y torreta, presión máx. 250 bar
Dispositivo antiatrapamiento
Dispositivo anticolisión de protección de la cesta con tecnología sonar
Dispositivo de cierre automático
Electrobomba monofásica 110 V/60 Hz, con cargador de batería
Gancho de elevación, carga máx. 250 kg
Generador hidráulico 220 V (solo con motor de combustión)
Arnés de seguridad
Interruptor magnetotérmico en la línea eléctrica
Interfono fijo suelo/cesta
Línea en cesta con clavijas/tomas de 110 V (extra USA)
Luces intermitentes en los estabilizadores
Pedal de hombre muerto en la cesta (extra USA)
Pantalla CAN-bus 3,5" en el suelo
Protección de los cilindros
Software de gestión de la máquina a distancia (5 años)
Cepillos antipolvo en los brazos
Pintura especial

CONFORMIDAD NORMATIVA

UNI EN 280
Direttiva 2006/42/CE
ANSI 92.20
CSA B354.6
Certificación como grúa (conforme a la norma EN 13000)

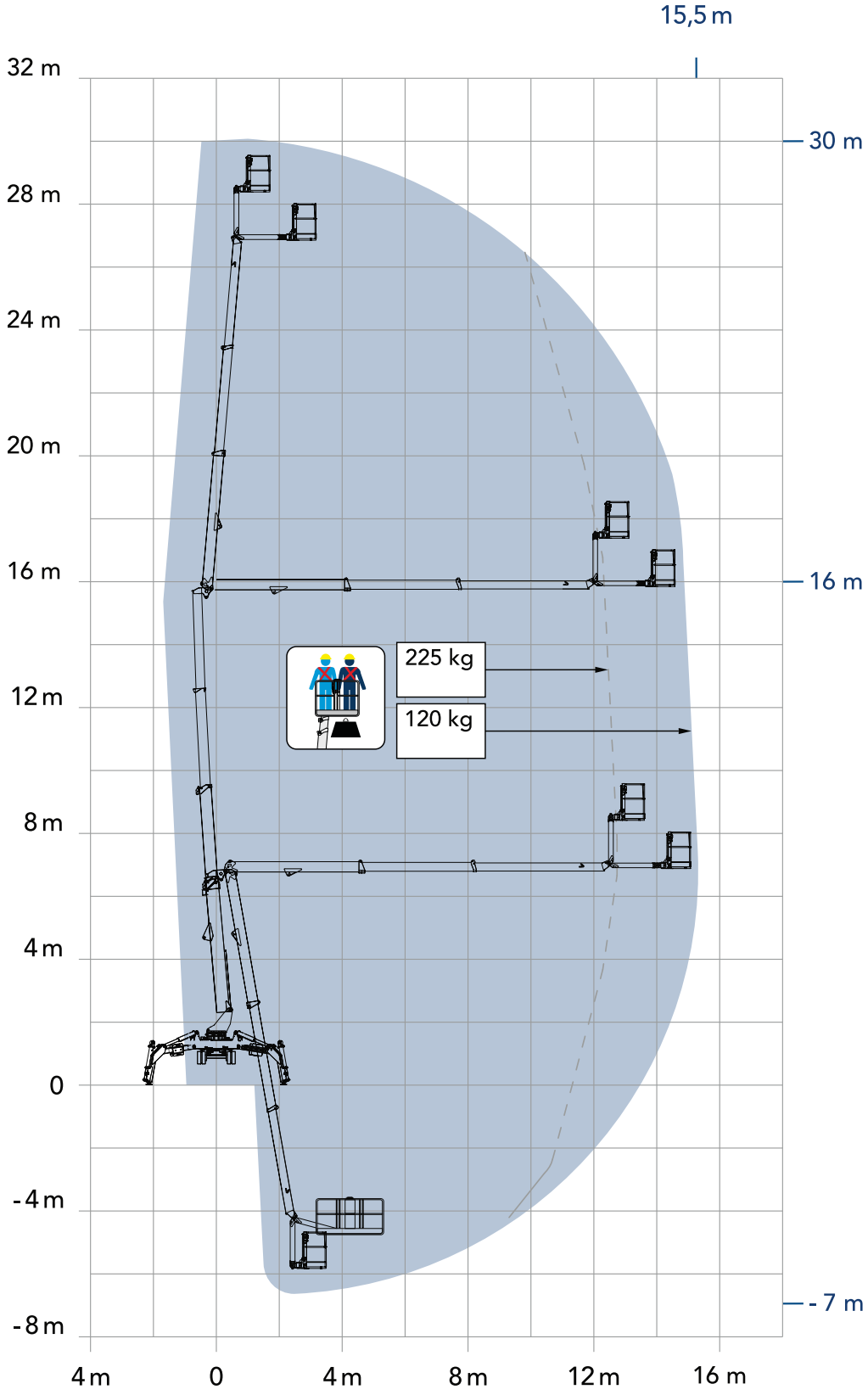
15,5 m
32 m
28 m
24 m
20 m
16 m
12 m
8 m
4 m
0
-4 m
-8 m
30 m
16 m
- 7 m
225 kg
120 kg
4 m
0
4 m
8 m
12 m
16 m

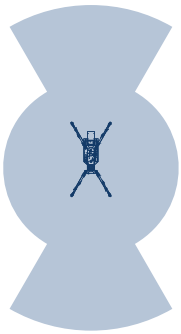

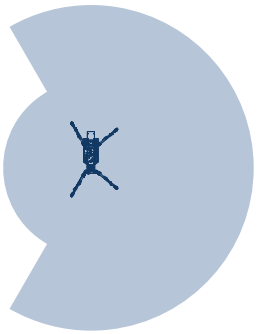

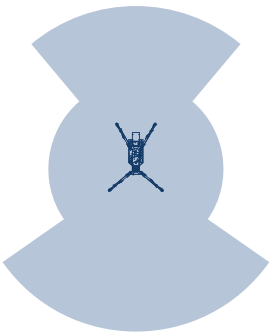

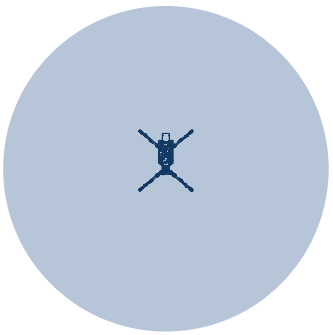

DIMENSIONI

A	Lunghezza cesto	1800 mm
B	Larghezza cesto	700 mm
C	Altezza minima	2290 mm
D	Lunghezza – senza cesto	5415 mm
E	Larghezza – senza cesto	1200 mm
F_1	Larghezza – stabilizzazione stretta	3105 mm
F	Larghezza – stabilizzazione larga	4280 mm
G_1	Lunghezza – stabilizzazione stretta	4895 mm
G	Lunghezza – stabilizzazione larga	5880 mm
H	Massima distanza dal terreno sotto il telaio	667 mm
I	Angolo massimo di recupero laterale	14,1°
J	Angolo di attacco	17,5°
K	Angolo di uscita	19,5°
L	Altezza di autocaricamento con prolunghe	1385 mm

DIMENSIONES

Longitud de la cesta	1.800 mm
Anchura de la cesta	700 mm
Altura mínima	2.290 mm
Longitud - sin cesta	5.415 mm
Anchura - sin cesta	1.200 mm
Anchura - estabilización estrecha	3.105 mm
Anchura - estabilización ancha	4.280 mm
Longitud - estabilización estrecha	4.895 mm
Longitud - estabilización ancha	5.880 mm
Distancia máxima al suelo bajo el chasis	667 mm
Ángulo máximo de compensación lateral	14,1°
Ángulo de ataque	17,5°
Ángulo de salida	19,5°
Altura de autocarga con prolongaciones	1.385 mm

PRESTAZIONI

Altezza di lavoro	30 m
Altezza della piattaforma	28 m
Sbraccio laterale	15,5 m
Altezza di scavalco	16 m
Lavoro in negativo	- 7 m
Portata	225 kg
Peso	5,00 T

PRESTACIONES

Altura de trabajo	30 m
Altura de piso de cesta	28 m
Alcance lateral	15,5 m
Altura de sobrepaso	16 m
Trabajo bajo el nivel del suelo	–7 m
Carga en cesta	225 kg
Peso	5,00 t

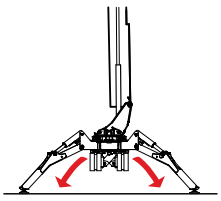

AUTO

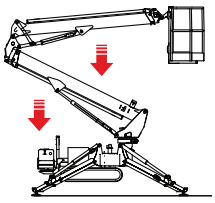

AUTO

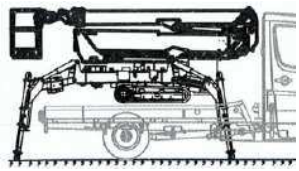

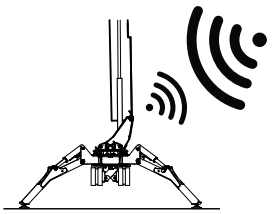

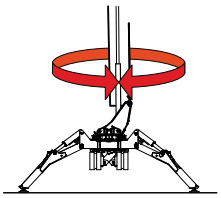

450°

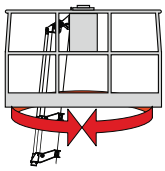

90°+90°



VERSIÓN HÍBRIDA
Disponible

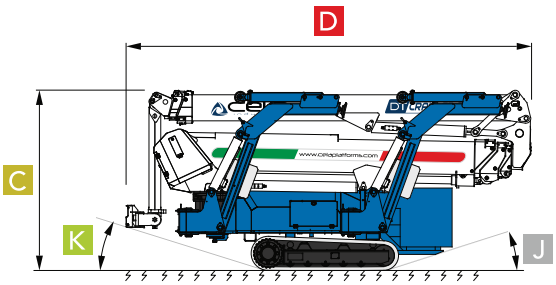

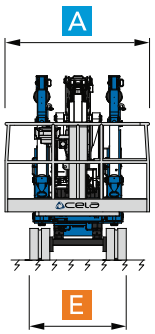

MODALITÀ AUTOCARICAMENTO
MODO AUTOCARGA

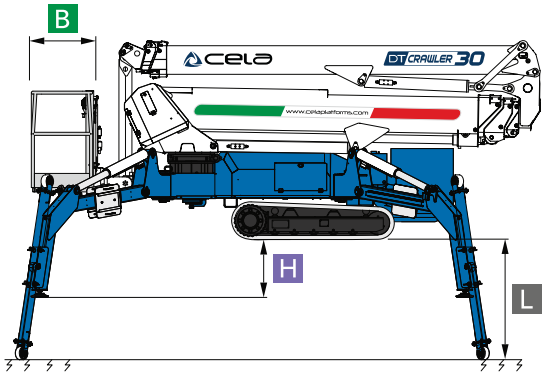

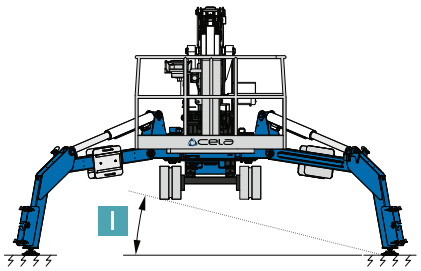

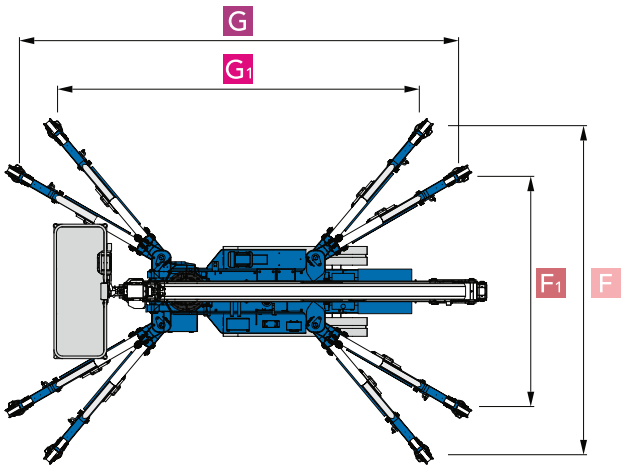









CELA ALSO MAKES











CELA s.r.l.
Via Iseo, 5/7/9
25045 Castegnato (BS) - ITALY
Tel. +39 030 9884084
info@cela.it

CELA PLATFORMS NORTH AMERICA, INC.
1351 Gordon Highway, suite B
Augusta, GA 30901
USA
salesusa@celaplatforms.com

Conformidad normativa

- *ANSI 92.20*
- *CSA B354.6*
- *UNI EN 280*

Le dimensioni e le caratteristiche descritte negli schemi tecnici sono indicativi e sono suscettibili di variazioni senza preavviso. Il catalogo potrebbe non essere aggiornato alla data odierna, si invita a consultare il sito internet.

The dimensions and characteristics described in the technical drawings are indicative and are subject to change without notice. The catalog may not be up to date with today's date; please refer to the website.

Las dimensiones y características descritas en los esquemas técnicos son indicativas y están sujetas a cambios sin previo aviso.Es posible que el catálogo no esté actualizado a la fecha de hoy; por favor, consulte el sitio web.

Les dimensions et caractéristiques décrites dans les schémas techniques sont indicatives et susceptibles de modifications sans préavis. Le catalogue peut ne pas être à jour à la date d'aujourd'hui ; veuillez consulter le site web.

Die in den technischen Zeichnungen beschriebenen Abmessungen und Eigenschaften sind indikativ und können sich ohne Ankündigung ändern. Der Katalog ist möglicherweise nicht auf dem neuesten Stand; bitte schauen Sie auf der Website nach.

技术图纸中描述的尺寸和特性仅供参考，如有变更恕不另行通知。目录可能未更新至今日日期，请查阅网站。

www.celaplatforms.com
celasrlplatforms
cela.platforms
Cela Industry

laGraficheria_+39.392.3397531