

DT CRAWLER 30

DOTAZIONE STANDARD

ÉQUIPEMENT DE SÉRIE

"Autocaricamento", altezza massima di caricamento 130 cm	« Autochargement », hauteur maxi de chargement 130 cm
Cesto - Alluminio 1800x700x1100 mm, portata massima 225 kg	Panier - Aluminium 1 800 × 700 × 1 100 mm, charge maxi 225 kg
Cingoli allargabili idraulicamente	Chenilles à voie variable hydraulique
Comando avvio/arresto motore dal cesto	Démarrage/arrêt du moteur depuis le panier
Comando dal cesto per segnalatore acustico	Avertisseur sonore commandé depuis le panier
Connessione elettrica 230V nel cesto	Prise électrique 230 V dans le panier
Contaore	Compteur horaire
Controlli geometrici e sistema di limitazione del braccio	Contrôles géométriques et système de limitation du bras
Controllo manuale delle valvole idrauliche in emergenza	Commande manuelle de secours des valves hydrauliques
Dispositivo di stabilizzazione automatica	Dispositif de stabilisation automatique
Dispositivo elettronico limitatore di carico	Limiteur de charge électronique
Elettropompa 230V/50Hz monofase, controllata da inverter con caricabatterie	Électropompe monophasée 230 V/50 Hz pilotée par variateur, avec chargeur de batterie
Impianto idraulico a filtraggio differenziato con filtri ad alta efficienza	Circuit hydraulique à filtration différenciée avec filtres haute efficacité
Livella multi-assiale	Niveau multiaxial
Motore diesel con raffreddamento ad acqua (conforme a USA TIER 4 NRMM per il mercato statunitense)	Moteur diesel refroidi par eau (conforme USA TIER 4 NRMM pour le marché américain)
Motore ibrido (conforme a EU STAGE 5 NRMM per il mercato europeo)	Moteur hybride (conforme EU STAGE 5 NRMM pour le marché européen)
Operatività completamente elettronica via CAN-bus	Commande entièrement électronique par CAN-bus
Piastre di appoggio a terra (n° 4) con rispettivo porta piastre	Plaques d'appui au sol (4 pièces) avec porte-plaques
Pompa di emergenza manuale	Pompe à main de secours
Protezione elettrica/termica su tutti i circuiti elettrici	Protection électrique/thermique sur tous les circuits
Radiocomando	Radiocommande
Rotazione cesto ±90°	Rotation du panier ±90°
Rotazione torretta 450°	Rotation de la tourelle 450°
Sistema di diagnostica telemetrica e di gestione dei servizi da remoto CRSS	Système de télédiagnostic et de gestion des services à distance CRSS
Valvole di blocco flangiate sui cilindri	Clapets de sécurité bridés sur les vérins
Verniciatura: Blu, Bianco e Nere	Peinture : bleu, blanc et noir
Versione Elettrica Motore elettrico da 22kw alimentato da batterie al litio 20 kWh (esclude motore diesel e elettropompa 220 V)	Version électrique Moteur électrique de 22 kW alimenté par batterie lithium 20 kWh (sans moteur diesel ni électropompe 220 V)
Versione Ibrida Motore elettrico da 10kw alimentato da batterie al litio 5 kWh + motore diesel (esclude elettropompa 220 V)	Version hybride Moteur électrique de 10 kW alimenté par batterie lithium 5 kWh + moteur diesel (sans électropompe 220 V)

ACCESSORI DISPONIBILI

Argano elettrico, portata massima 200 kg
Comando a terra
Attrezzatura per la movimentazione di materiali con sponde abbattibili 1400x700x550/ 2430x1166x50 mm, portata massima 205 kg, due agganci
Cesto - Alluminio 700x700x1100 mm, portata massima 230 kg, due agganci
Cesto - Alluminio 2400x700x1100 mm
Cesto - Alluminio estensibile 2000/2400x800x1100 mm
Cesto - Vetroresina 800x600x1100 mm, portata massima 120 kg, due agganci
Cesto - Vetroresina 1200x620x1100 mm, portata massima 330 kg, due agganci
Cingoli bianchi antitraccia
Connessione aria/acqua tra cesto e torretta, pressione max 250 bar
Dispositivo di anti-intrappolamento
Dispositivo anti-collisione a protezione del cesto con tecnologia sonar
Dispositivo di chiusura automatica
Elettropompa monofase 110 V/60 Hz, con carica batteria
Gancio di sollevamento, portata massima 250 kg
Generatore idraulico 220V (solo su motore endotermico)
Imbracatura di sicurezza
Interruttore magnetotermico di protezione sulla linea elettrica
Impianto interfonico fisso terra/cesto
Linea cesto con spine/prese 110V (extra USA)
Luci intermittenti sugli stabilizzatori
Pedale uomo morto al cesto (extra USA)
Schermo CAN-bus 3.5” a terra
Protezione sui cilindri
Software per la gestione della macchina da remoto (5 anni)
Spazzole anti detriti nei bracci
Verniciatura speciale

OPTIONS DISPONIBLES

Treuil électrique, charge maxi 200 kg
Poste de commande au sol
Équipement de manutention à ridelles rabattables 1 400 × 700 × 550 / 2 430 × 1 166 × 50 mm, charge maxi 205 kg, deux attaches
Panier - Aluminium 700 × 700 × 1 100 mm, charge maxi 230 kg, deux attaches
Panier - Aluminium 2 400 × 700 × 1 100 mm
Panier - Aluminium extensible 2 000/2 400 × 800 × 1 100 mm
Panier - Fibre de verre 800 × 600 × 1 100 mm, charge maxi 120 kg, deux attaches
Panier - Fibre de verre 1 200 × 620 × 1 100 mm, charge maxi 330 kg, deux attaches
Chenilles blanches non marquantes
Ligne air/eau entre panier et tourelle, pression maxi 250 bar
Dispositif anti-écrasement
Dispositif anticollision de protection du panier à technologie sonar
Dispositif de repliage automatique
Électropompe monophasée 110 V/60 Hz, avec chargeur de batterie
Crochet de levage, charge maxi 250 kg
Générateur hydraulique 220 V (moteur thermique uniquement)
Harnais de sécurité
Disjoncteur magnétothermique sur la ligne électrique
Interphone fixe sol/panier
Ligne panier avec fiches/prises 110 V (extra USA)
Feux clignotants sur les stabilisateurs
Pédale homme mort dans le panier (extra USA)
Écran CAN-bus 3,5" au sol
Protection des vérins
Logiciel de gestion de la machine à distance (5 ans)
Brosses anti-débris sur les bras
Peinture spéciale

NORMES APPLIQUÉES

UNI EN 280
Direttiva 2006/42/CE
ANSI 92.20
CSA B354.6
Certification grue (conforme à la norme EN 13000)

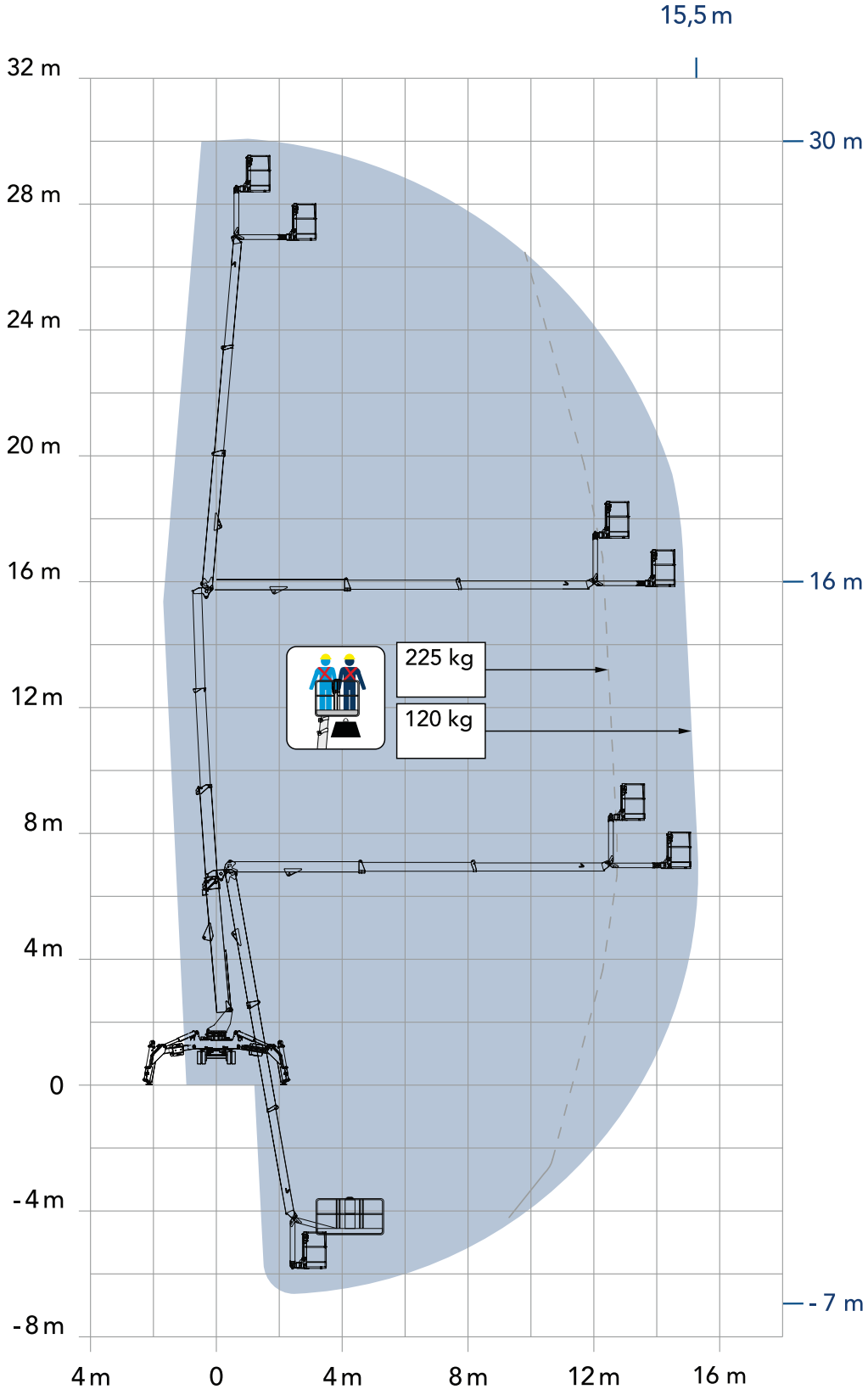
15,5 m
32 m
28 m
24 m
20 m
16 m
12 m
8 m
4 m
0
-4 m
-8 m
30 m
16 m
- 7 m
225 kg
120 kg
4 m
0
4 m
8 m
12 m
16 m

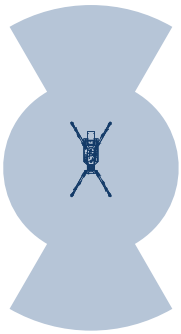

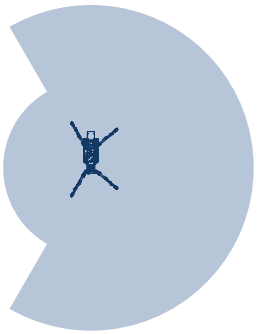

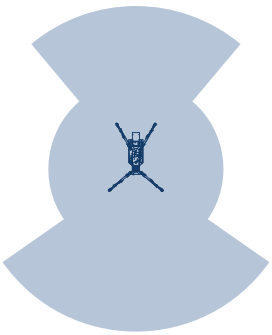

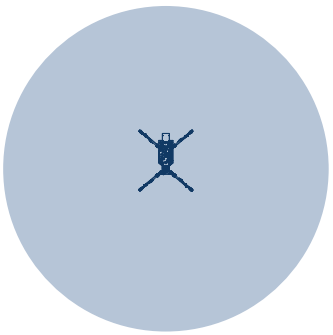

DIMENSIONI

A	Lunghezza cesto	1800 mm
B	Larghezza cesto	700 mm
C	Altezza minima	2290 mm
D	Lunghezza – senza cesto	5415 mm
E	Larghezza – senza cesto	1200 mm
F_1	Larghezza – stabilizzazione stretta	3105 mm
F	Larghezza – stabilizzazione larga	4280 mm
G_1	Lunghezza – stabilizzazione stretta	4895 mm
G	Lunghezza – stabilizzazione larga	5880 mm
H	Massima distanza dal terreno sotto il telaio	667 mm
I	Angolo massimo di recupero laterale	14,1°
J	Angolo di attacco	17,5°
K	Angolo di uscita	19,5°
L	Altezza di autocaricamento con prolunghe	1385 mm

DIMENSIONS

Longueur du panier	1 800 mm
Largeur du panier	700 mm
Hauteur minimale	2 290 mm
Longueur - sans panier	5 415 mm
Largeur - sans panier	1 200 mm
Largeur - stabilisation étroite	3 105 mm
Largeur - stabilisation large	4 280 mm
Longueur - stabilisation étroite	4 895 mm
Longueur - stabilisation large	5 880 mm
Garde au sol maximale sous le châssis	667 mm
Angle maximal de rattrapage latéral	14,1°
Angle d'attaque	17,5°
Angle de sortie	19,5°
Hauteur d'autochargement avec rallonges	1 385 mm

PRESTAZIONI

Altezza di lavoro	30 m
Altezza della piattaforma	28 m
Sbraccio laterale	15,5 m
Altezza di scavalco	16 m
Lavoro in negativo	- 7 m
Portata	225 kg
Peso	5,00 T

PERFORMANCES

Hauteur de travail	30 m
Hauteur plancher	28 m
Déport latéral	15,5 m
Hauteur de franchissement	16 m
Travail sous le niveau du sol	–7 m
Charge panier	225 kg
Poids	5,00 t

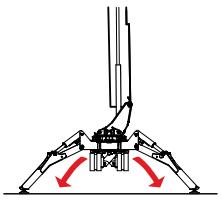

AUTO

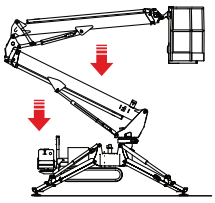

AUTO

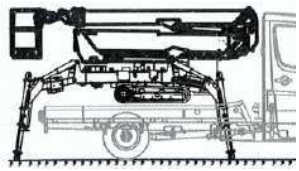

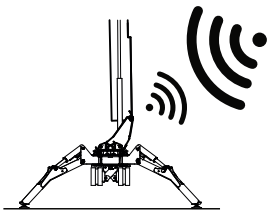

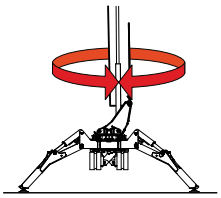

450°

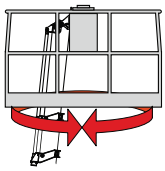

90°+90°

VERSION HYBRIDE
Disponible

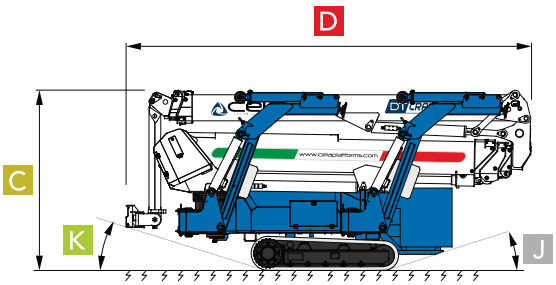

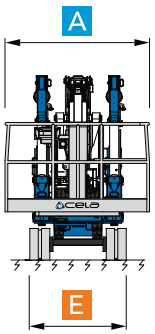

MODALITÀ AUTOCARICAMENTO
MODE AUTOCHARGEMENT

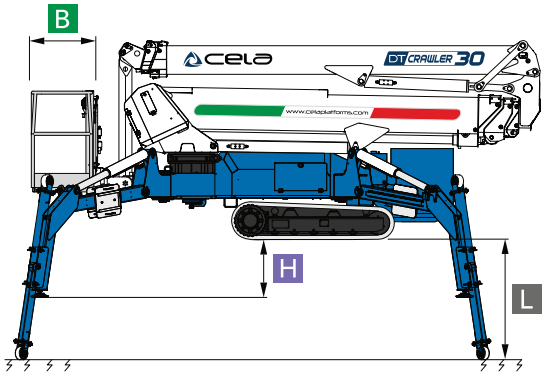

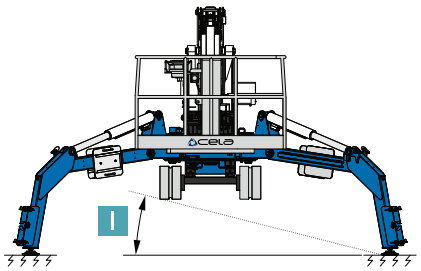

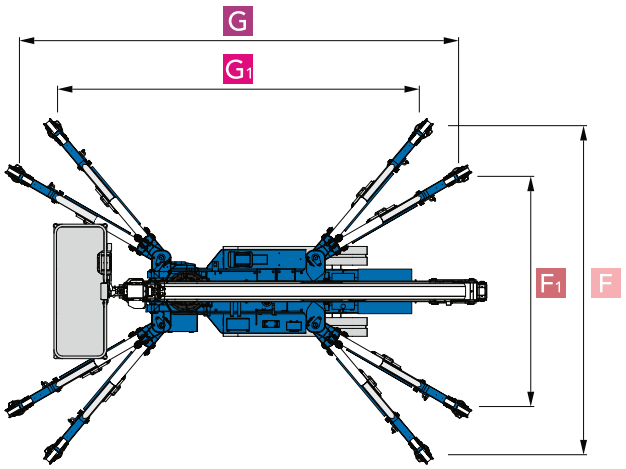







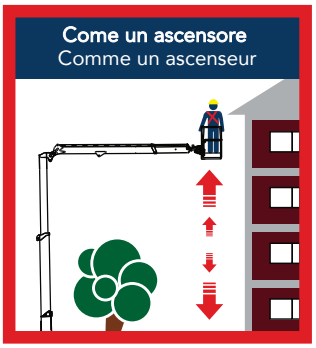

CELA ALSO MAKES

















CELA s.r.l.

Via Iseo, 5/7/9
25045 Castegnato (BS) - ITALY
Tel. +39 030 9884084
info@cela.it

CELA PLATFORMS NORTH AMERICA, INC.

1351 Gordon Highway, suite B
Augusta, GA 30901
USA
salesusa@celaplatforms.com

Normes appliquées

- *ANSI 92.20*
- *CSA B354.6*
- *UNI EN 280*

Le dimensioni e le caratteristiche descritte negli schemi tecnici sono indicativi e sono suscettibili di variazioni senza preavviso. Il catalogo potrebbe non essere aggiornato alla data odierna, si invita a consultare il sito internet.

The dimensions and characteristics described in the technical drawings are indicative and are subject to change without notice. The catalog may not be up to date with today's date; please refer to the website.

Las dimensiones y características descritas en los esquemas técnicos son indicativas y están sujetas a cambios sin previo aviso.Es posible que el catálogo no esté actualizado a la fecha de hoy; por favor, consulte el sitio web.

Les dimensions et caractéristiques décrites dans les schémas techniques sont indicatives et susceptibles de modifications sans préavis. Le catalogue peut ne pas être à jour à la date d'aujourd'hui ; veuillez consulter le site web.

Die in den technischen Zeichnungen beschriebenen Abmessungen und Eigenschaften sind indikativ und können sich ohne Ankündigung ändern. Der Katalog ist möglicherweise nicht auf dem neuesten Stand; bitte schauen Sie auf der Website nach.

技术图纸中描述的尺寸和特性仅供参考，如有变更恕不另行通知。目录可能未更新至今日日期，请查阅网站。

www.celaplatforms.com
celasrlplatforms
cela.platforms
Cela Industry

laGraficheria_+39.392.3397531