
cela
DT TRUCK 37

DOTAZIONE STANDARD

Automazione geometrica anticollisione cestello e cabina
Barre paraciclisti
Cesto - Alluminio 2200x800x1100 mm, portata massima 450 kg
Comando avvio/arresto motore dal cesto
Comando dal cesto per segnalatore acustico
Comandi elettronici di emergenza
Connessione elettrica 230V nel cesto
Contaore
Controlli geometrici e sistema di limitazione del braccio
Controllo manuale delle valvole idrauliche in emergenza
Dispositivo di stabilizzazione automatica
Dispositivo elettronico limitatore di carico
Doppia postazione di comando fissa (terra + cesto)
Impianto idraulico a filtraggio differenziato con filtri ad alta efficienza
Livella multi-assiale
Luci intermittenti sugli stabilizzatori
Operatività completamente elettronica
Pompa di emergenza manuale
Protezione elettrica/termica su tutti i circuiti elettrici
Rotazione cesto ±90°
Rotazione torretta 1440°
Sistema di controllo via CAN-bus
Sistema di diagnostica telemetrica e di gestione dei servizi da remoto CRSS
Sistema idraulico di emergenza e discesa
Stabilizzatori maggiorati (750 mm) con piastre in legno
Traverse anteriori e posteriori estensibili idraulicamente
Unità di controllo computerizzata principale
Valvole di blocco flangiate sui cilindri
Verniciatura - Braccio telescopico: Blu RAL 5013 o Bianco RAL 9010
Verniciatura parte aerea e cilindri: Bianco RAL 9010
Verniciatura - Telaio: Blu RAL 5013 o Nero

EQUIPAMIENTO DE SERIE

Automatismo geométrico anticolisión entre cesta y cabina
Protecciones laterales para ciclistas
Cesta - Aluminio 2.200 × 800 × 1.100 mm, carga máx. 450 kg
Arranque/parada del motor desde la cesta
Avisador acústico accionado desde la cesta
Mandos electrónicos de emergencia
Toma eléctrica de 230 V en la cesta
Cuentahoras
Controles geométricos y sistema de limitación del brazo
Mando manual de emergencia de las válvulas hidráulicas
Dispositivo de estabilización automática
Limitador de carga electrónico
Doble puesto de mando fijo (suelo + cesta)
Circuito hidráulico con filtración diferenciada y filtros de alta eficiencia
Nivel multiaxial
Luces intermitentes en los estabilizadores
Mando totalmente electrónico
Bomba manual de emergencia
Protección eléctrica/térmica en todos los circuitos
Rotación de la cesta ±90°
Rotación de la torreta 1440°
Sistema de control por CAN-bus
Sistema de telediagnóstico y de gestión de los servicios a distancia CRSS
Sistema hidráulico de emergencia y descenso
Estabilizadores ampliados (750 mm), placas de madera
Travesaños delanteros y traseros de extensión hidráulica
Unidad de control informatizada principal
Válvulas de bloqueo embridadas en los cilindros
Pintura - Brazo telescópico: azul RAL 5013 o blanco RAL 9010
Pintura de la estructura aérea y los cilindros: blanco RAL 9010
Pintura - Subchasis: azul RAL 5013 o negro

ACCESSORI DISPONIBILI

Anemometro
Argano elettrico, portata massima 450 kg
Camion con guida a destra
Cassetta degli attrezzi
Carica batteria per autocarro
Cesto - Estensibile 2000/2400x800x1100 mm, portata massima 410 kg
Cesto - Vetroresina 800x600x1100 mm, portata massima 120 kg
Cesto - Vetroresina 1200x620x1100 mm, portata massima 200 kg
Cesto - Carico materiali con sponde abbattibili 1400x700x550/2430x1166x50 mm, portata massima 420 kg
Cofanature per trasporto materiali
Comandi di stabilizzazione dal cesto
Connessione aria/acqua tra cesto e torretta, pressione max 250 bar
Dispositivo anti-collisione a protezione del cesto con tecnologia sonar
Dispositivo di chiusura automatica
Doppia postazione di stabilizzazione a terra (8 tasti)
Elettropompa monofase con caricabatteria tampone
Filocomando comando a terra da 5 m
Gancio di sollevamento, portata massima 490 kg
Imbracatura di sicurezza
Impianto interfonico fisso terra/cesto
Interruttore magnetotermico di protezione sulla linea elettrica
Linea cesto con spine/prese 110V (extra USA)
Luci ingombro posteriori
Pedale uomo morto al cesto
Piastre di appoggio a terra con rispettivo porta piastre
Radiatore olio idraulico
Radiocomando a terra + postazione fissa del cesto
Rotolampada magnetica
Software per la gestione della macchina da remoto (5 anni)
Spazzole anti detriti nei bracci
Spondine
Verniciatura speciale

ACCESORIOS DISPONIBLES

Anemómetro
Cabrestante eléctrico, carga máx. 450 kg
Camión con volante a la derecha
Caja de herramientas
Cargador de batería para el camión
Cesta - Extensible 2000/2.400 × 800 × 1.100 mm, carga máx. 410 kg
Cesta - Fibra de vidrio 800 × 600 × 1.100 mm, carga máx. 120 kg
Cesta - Fibra de vidrio 1.200 × 620 × 1.100 mm, carga máx. 200 kg
Cesta - Portamateriales, laterales abatibles, 1.400 × 700 × 550 / 2.430 × 1.166 × 50 mm, carga máx. 420 kg
Cajones para el transporte de materiales
Mandos de estabilización desde la cesta
Línea de aire/agua entre cesta y torreta, presión máx. 250 bar
Dispositivo anticolisión de protección de la cesta con tecnología sonar
Dispositivo de cierre automático
Doble puesto de estabilización en el suelo (8 botones)
Electrobomba monofásica con cargador de flotación
Mando por cable desde el suelo, cable de 5 m
Gancho de elevación, carga máx. 490 kg
Arnés de seguridad
Interfono fijo suelo/cesta
Interruptor magnetotérmico en la línea eléctrica
Línea en cesta con clavijas/tomas de 110 V (extra USA)
Luces de gálibo traseras
Pedal de hombre muerto en la cesta
Placas de apoyo en el suelo con portaplacas
Enfriador de aceite hidráulico
Radiomando desde el suelo + puesto fijo en la cesta
Rotativo magnético
Software de gestión de la máquina a distancia (5 años)
Cepillos antipolvo en los brazos
Laterales
Pintura especial

CONFORMIDAD NORMATIVA

ANSI 92.20
UNI EN 280
CSA B354.6
CE
Certificación como grúa (conforme a la norma EN 13000)

rev 2 · 04/11/2026

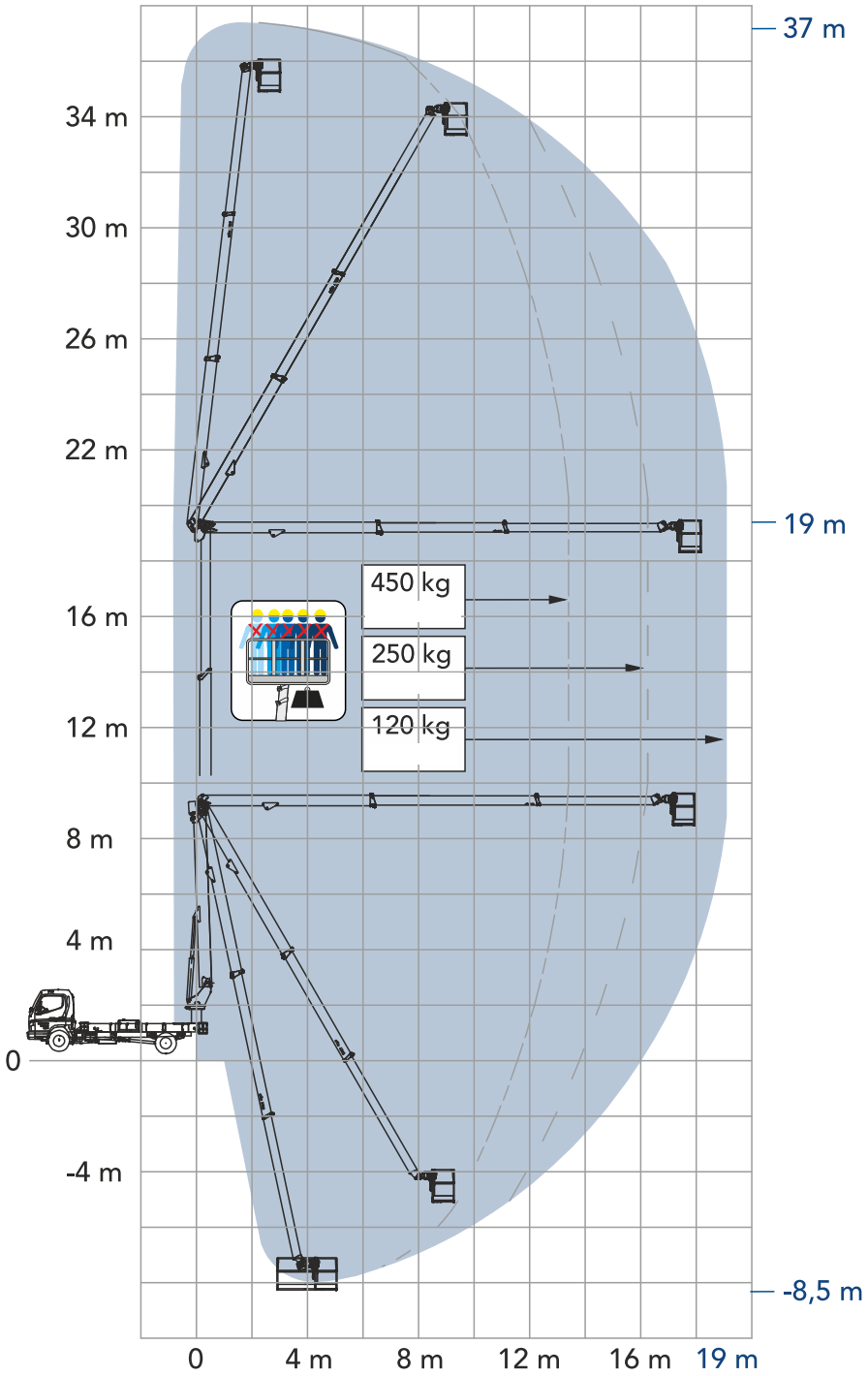

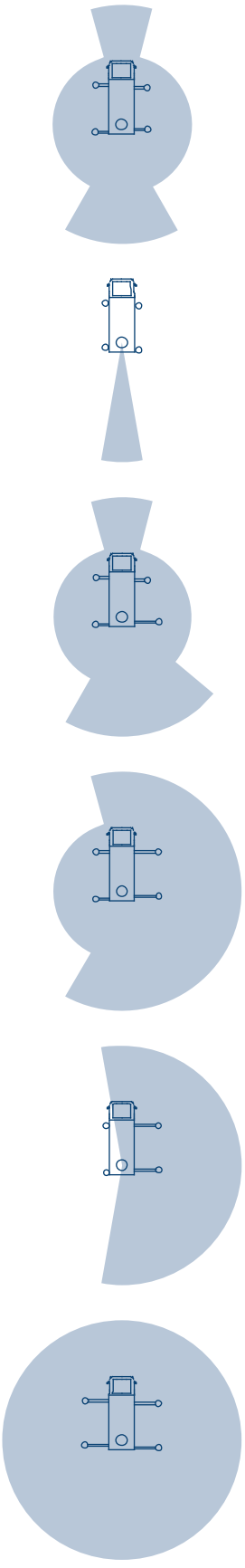

según el chasis

DIMENSIONI

A	Lunghezza cesto	2200 mm
B	Profondità cesto	800 mm
C	Altezza della macchina	3100 mm
D	Lunghezza della piattaforma	7480 mm
E	Lunghezza totale	8165 mm
F	Larghezza della macchina	2250 mm
G1	Estensione parziale stabilizzatore	425 mm
G	Estensione totale stabilizzatore	1420 mm

** le misure variano in base al telaio*

DIMENSIONES

Longitud de la cesta	2.200 mm
Profundidad de la cesta	800 mm
Altura de la máquina	3.100 mm
Longitud de la plataforma	7.480 mm
Longitud total	8.165 mm
Anchura de la máquina	2.250 mm
Extensión parcial de los estabilizadores	425 mm
Extensión total de los estabilizadores	1.420 mm

* las medidas varían según el chasis

PRESTAZIONI

Altezza di lavoro	37 m
Sbraccio laterale	19 m
Punto di scavalco	19 m
Lavoro negativo	- 8,5 m
PTT minimo	7,5 T

PRESTACIONES

Altura de trabajo	37 m
Alcance lateral	19 m
Sobrepaso	19 m
Trabajo bajo el nivel del suelo	–8,5 m
MMA mínima	7,5 t

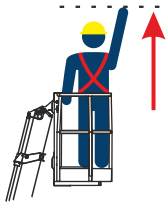

37 m

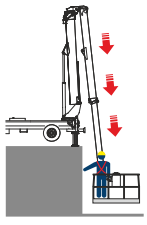

-8,5 m

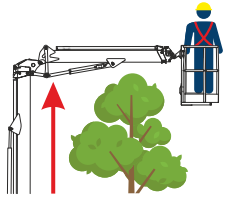

19 m

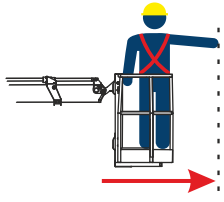

19 m

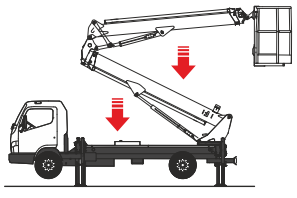

AUTO

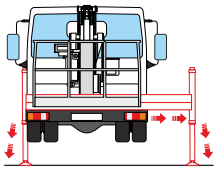

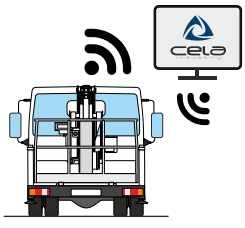

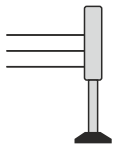

H+H

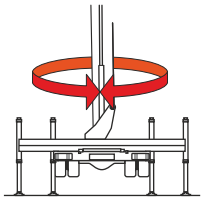

1440°

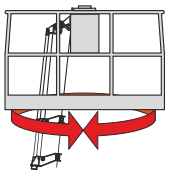

90°+90°

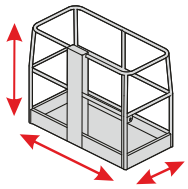

ALUMINIO
2,2X0,8X1,1



ELECTRÓNICO

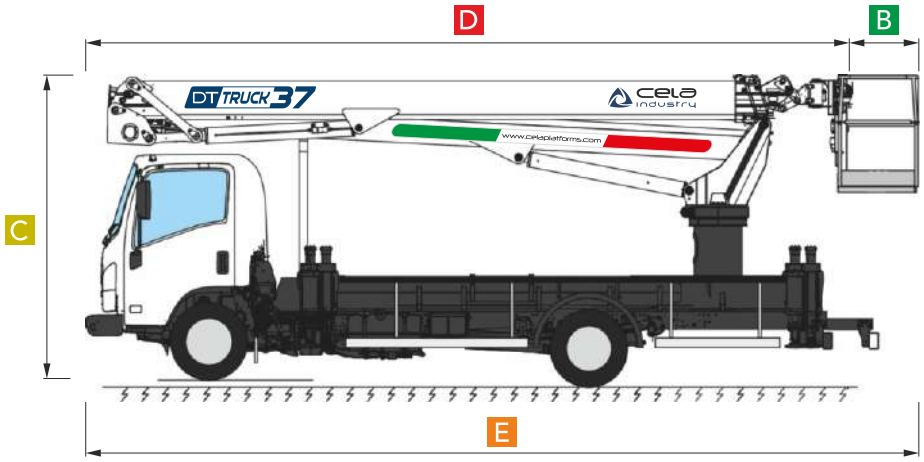

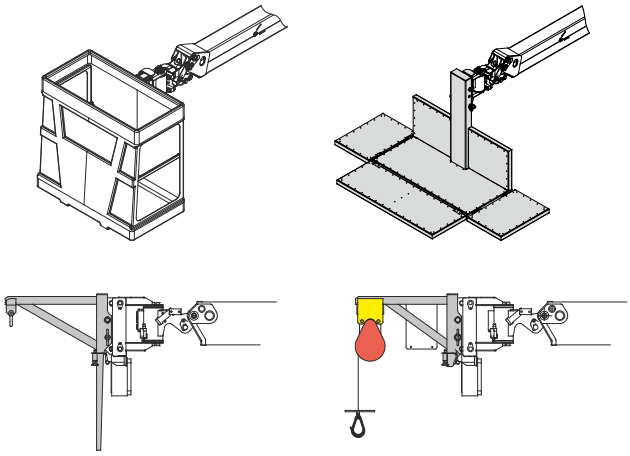

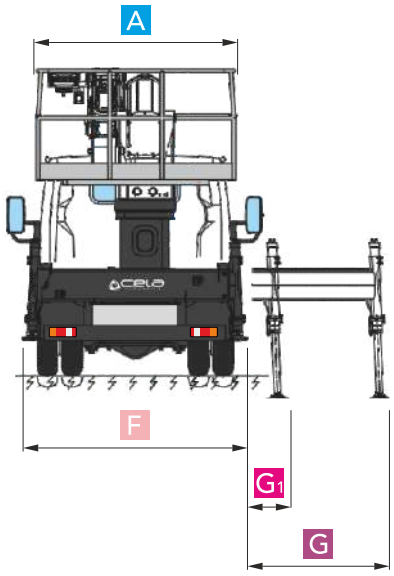

Come un ascensore
Como un ascensor

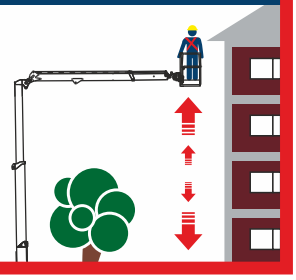

Sbarco in quota autorizzato
Desembarque en altura autorizado

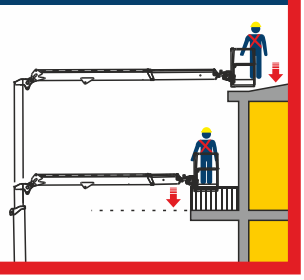

Tutto in uno
Todo en uno

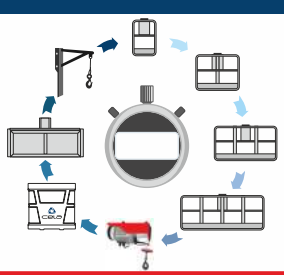

Ti spianiamo la strada
Le allanamos el camino

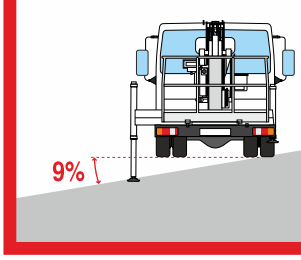

Siamo i più forti
Somos los más fuertes

450 KG

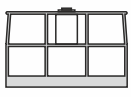

490 KG



CELA ALSO MAKES











CELA s.r.l.
Via Iseo, 5/7/9
25045 Castegnato (BS) - ITALY
Tel. +39 030 9884084
info@cela.it

CELA PLATFORMS NORTH AMERICA, INC.
1351 Gordon Highway, suite B
Augusta, GA 30901
USA
salesusa@celaplatforms.com

Conformidad normativa

- *ANSI 92.20*
- *CSA B354.6*
- *UNI EN 280*

Le dimensioni e le caratteristiche descritte negli schemi tecnici sono indicativi e sono suscettibili di variazioni senza preavviso. Il catalogo potrebbe non essere aggiornato alla data odierna, si invita a consultare il sito internet.

The dimensions and characteristics described in the technical drawings are indicative and are subject to change without notice. The catalog may not be up to date with today's date; please refer to the website.

Las dimensiones y características descritas en los esquemas técnicos son indicativas y están sujetas a cambios sin previo aviso.Es posible que el catálogo no esté actualizado a la fecha de hoy; por favor, consulte el sitio web.

Les dimensions et caractéristiques décrites dans les schémas techniques sont indicatives et susceptibles de modifications sans préavis. Le catalogue peut ne pas être à jour à la date d'aujourd'hui ; veuillez consulter le site web.

Die in den technischen Zeichnungen beschriebenen Abmessungen und Eigenschaften sind indikativ und können sich ohne Ankündigung ändern. Der Katalog ist möglicherweise nicht auf dem neuesten Stand; bitte schauen Sie auf der Website nach.

技术图纸中描述的尺寸和特性仅供参考，如有变更恕不另行通知。目录可能未更新至今日日期，请查阅网站。

www.celaplatforms.com
celasrlplatforms
cela.platforms
Cela Industry

laGraficheria_+39.392.3397531