
cela
DT TRUCK 37

DOTAZIONE STANDARD

Automazione geometrica anticollisione cestello e cabina
Barre paraciclisti
Cesto - Alluminio 2200x800x1100 mm, portata massima 450 kg
Comando avvio/arresto motore dal cesto
Comando dal cesto per segnalatore acustico
Comandi elettronici di emergenza
Connessione elettrica 230V nel cesto
Contaore
Controlli geometrici e sistema di limitazione del braccio
Controllo manuale delle valvole idrauliche in emergenza
Dispositivo di stabilizzazione automatica
Dispositivo elettronico limitatore di carico
Doppia postazione di comando fissa (terra + cesto)
Impianto idraulico a filtraggio differenziato con filtri ad alta efficienza
Livella multi-assiale
Luci intermittenti sugli stabilizzatori
Operatività completamente elettronica
Pompa di emergenza manuale
Protezione elettrica/termica su tutti i circuiti elettrici
Rotazione cesto ±90°
Rotazione torretta 1440°
Sistema di controllo via CAN-bus
Sistema di diagnostica telemetrica e di gestione dei servizi da remoto CRSS
Sistema idraulico di emergenza e discesa
Stabilizzatori maggiorati (750 mm) con piastre in legno
Traverse anteriori e posteriori estensibili idraulicamente
Unità di controllo computerizzata principale
Valvole di blocco flangiate sui cilindri
Verniciatura - Braccio telescopico: Blu RAL 5013 o Bianco RAL 9010
Verniciatura parte aerea e cilindri: Bianco RAL 9010
Verniciatura - Telaio: Blu RAL 5013 o Nero

ÉQUIPEMENT DE SÉRIE

Automatisme géométrique anticollision panier et cabine
Protections latérales anti-cyclistes
Panier - Aluminium 2 200 × 800 × 1 100 mm, charge maxi 450 kg
Démarrage/arrêt du moteur depuis le panier
Avertisseur sonore commandé depuis le panier
Commandes électroniques de secours
Prise électrique 230 V dans le panier
Compteur horaire
Contrôles géométriques et système de limitation du bras
Commande manuelle de secours des valves hydrauliques
Dispositif de stabilisation automatique
Limiteur de charge électronique
Double poste de commande fixe (sol + panier)
Circuit hydraulique à filtration différenciée avec filtres haute efficacité
Niveau multiaxial
Feux clignotants sur les stabilisateurs
Commande entièrement électronique
Pompe à main de secours
Protection électrique/thermique sur tous les circuits
Rotation du panier ±90°
Rotation de la tourelle 1440°
Système de commande par CAN-bus
Système de télédiagnostic et de gestion des services à distance CRSS
Circuit hydraulique de secours et de descente
Stabilisateurs à course allongée (750 mm), plaques en bois
Traverses avant et arrière à extension hydraulique
Unité de commande informatisée principale
Clapets de sécurité bridés sur les vérins
Peinture - Bras télescopique : bleu RAL 5013 ou blanc RAL 9010
Peinture partie aérienne et vérins : blanc RAL 9010
Peinture - Faux-châssis : bleu RAL 5013 ou noir

ACCESSORI DISPONIBILI

Anemometro
Argano elettrico, portata massima 450 kg
Camion con guida a destra
Cassetta degli attrezzi
Carica batteria per autocarro
Cesto - Estensibile 2000/2400x800x1100 mm, portata massima 410 kg
Cesto - Vetroresina 800x600x1100 mm, portata massima 120 kg
Cesto - Vetroresina 1200x620x1100 mm, portata massima 200 kg
Cesto - Carico materiali con sponde abbattibili 1400x700x550/2430x1166x50 mm, portata massima 420 kg
Cofanature per trasporto materiali
Comandi di stabilizzazione dal cesto
Connessione aria/acqua tra cesto e torretta, pressione max 250 bar
Dispositivo anti-collisione a protezione del cesto con tecnologia sonar
Dispositivo di chiusura automatica
Doppia postazione di stabilizzazione a terra (8 tasti)
Elettropompa monofase con caricabatteria tampone
Filocomando comando a terra da 5 m
Gancio di sollevamento, portata massima 490 kg
Imbracatura di sicurezza
Impianto interfonico fisso terra/cesto
Interruttore magnetotermico di protezione sulla linea elettrica
Linea cesto con spine/prese 110V (extra USA)
Luci ingombro posteriori
Pedale uomo morto al cesto
Piastre di appoggio a terra con rispettivo porta piastre
Radiatore olio idraulico
Radiocomando a terra + postazione fissa del cesto
Rotolampada magnetica
Software per la gestione della macchina da remoto (5 anni)
Spazzole anti detriti nei bracci
Spondine
Verniciatura speciale

OPTIONS DISPONIBLES

Anémomètre
Treuil électrique, charge maxi 450 kg
Camion à conduite à droite
Coffre à outils
Chargeur de batterie pour le camion
Panier - Extensible 2000/2 400 × 800 × 1 100 mm, charge maxi 410 kg
Panier - Fibre de verre 800 × 600 × 1 100 mm, charge maxi 120 kg
Panier - Fibre de verre 1 200 × 620 × 1 100 mm, charge maxi 200 kg
Panier - Manutention, ridelles rabattables, 1 400 × 700 × 550 / 2 430 × 1 166 × 50 mm, charge maxi 420 kg
Coffres pour le transport de matériel
Commandes de stabilisation depuis le panier
Ligne air/eau entre panier et tourelle, pression maxi 250 bar
Dispositif anticollision de protection du panier à technologie sonar
Dispositif de repliage automatique
Double poste de stabilisation au sol (8 touches)
Électropompe monophasée avec chargeur tampon
Télécommande filaire au sol, câble de 5 m
Crochet de levage, charge maxi 490 kg
Harnais de sécurité
Interphone fixe sol/panier
Disjoncteur magnétothermique sur la ligne électrique
Ligne panier avec fiches/prises 110 V (extra USA)
Feux de gabarit arrière
Pédale homme mort dans le panier
Plaques d'appui au sol avec porte-plaques
Refroidisseur d'huile hydraulique
Radiocommande au sol + poste fixe dans le panier
Gyrophare magnétique
Logiciel de gestion de la machine à distance (5 ans)
Brosses anti-débris sur les bras
Ridelles
Peinture spéciale

NORMES APPLIQUÉES

ANSI 92.20
UNI EN 280
CSA B354.6
CE
Certification grue (conforme à la norme EN 13000)

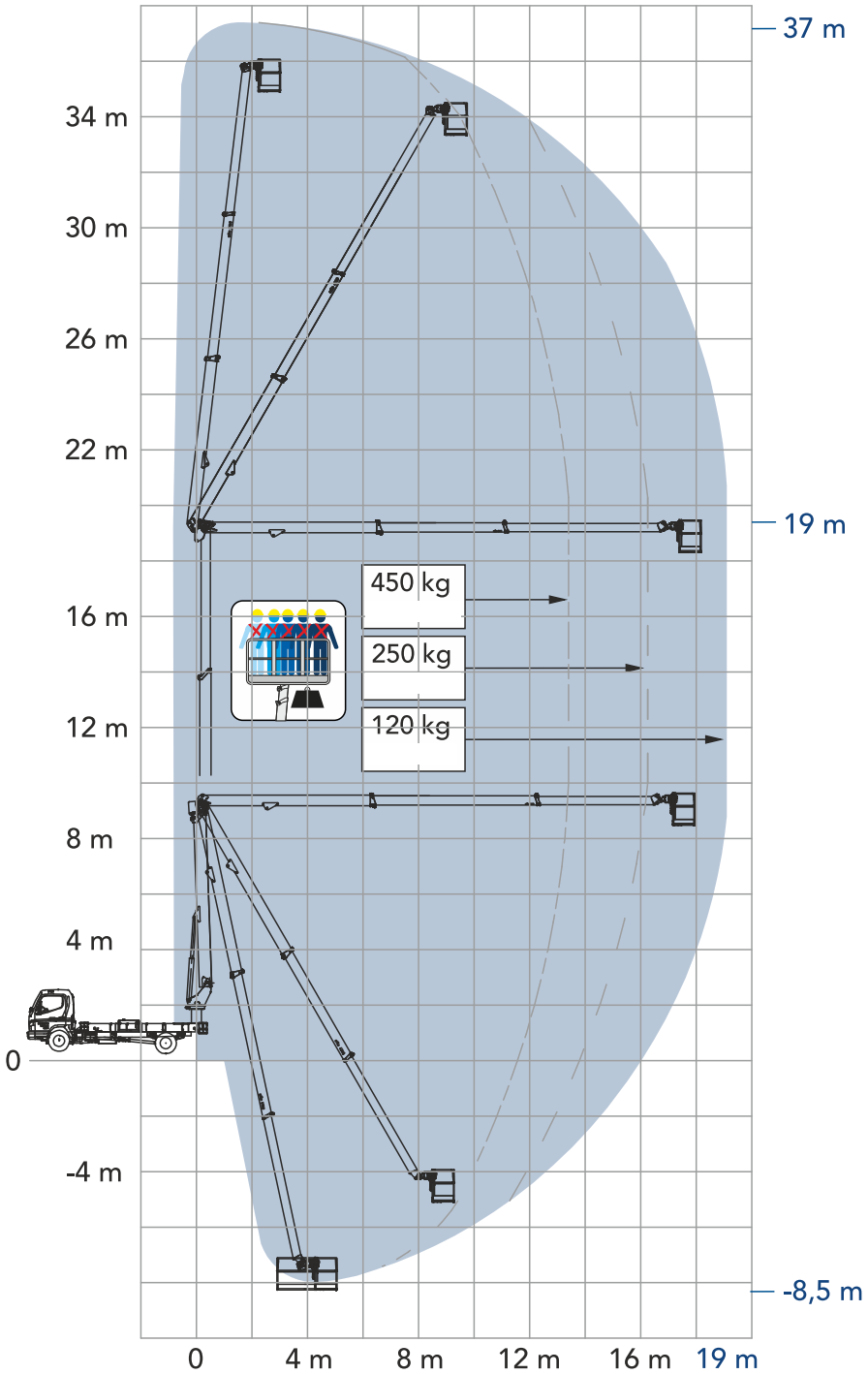

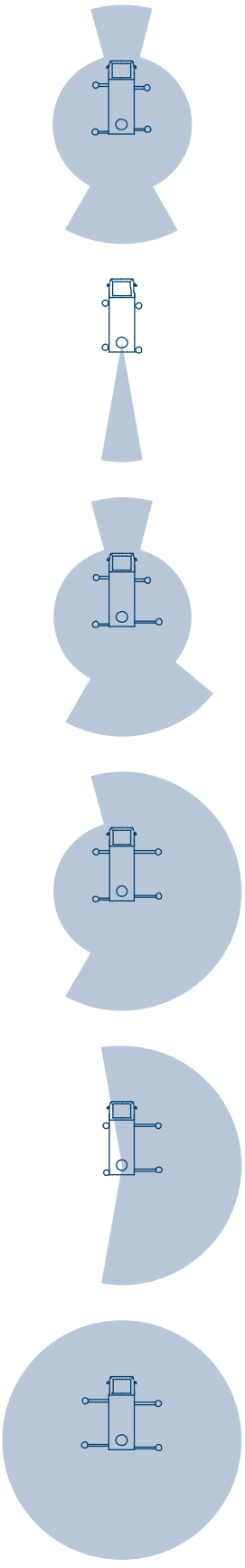

selon le châssis

DIMENSIONI

A	Lunghezza cesto	2200 mm
B	Profondità cesto	800 mm
C	Altezza della macchina	3100 mm
D	Lunghezza della piattaforma	7480 mm
E	Lunghezza totale	8165 mm
F	Larghezza della macchina	2250 mm
G1	Estensione parziale stabilizzatore	425 mm
G	Estensione totale stabilizzatore	1420 mm

** le misure variano in base al telaio*

DIMENSIONS

Longueur du panier	2 200 mm
Profondeur du panier	800 mm
Hauteur de la machine	3 100 mm
Longueur de la plateforme	7 480 mm
Longueur totale	8 165 mm
Largeur de la machine	2 250 mm
Extension partielle des stabilisateurs	425 mm
Extension totale des stabilisateurs	1 420 mm

* les dimensions varient selon le châssis

PRESTAZIONI

Altezza di lavoro	37 m
Sbraccio laterale	19 m
Punto di scavalco	19 m
Lavoro negativo	- 8,5 m
PTT minimo	7,5 T

PERFORMANCES

Hauteur de travail	37 m
Déport latéral	19 m
Franchissement	19 m
Travail sous le niveau du sol	–8,5 m
PTAC minimum	7,5 t

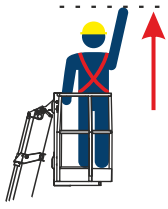

37 m

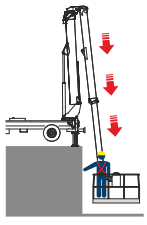

-8,5 m

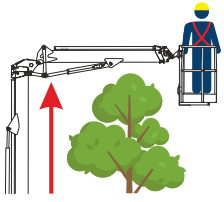

19 m

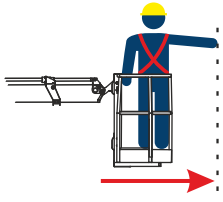

19 m

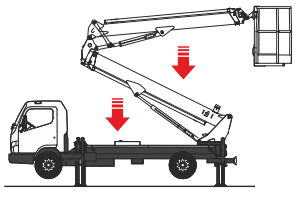

AUTO

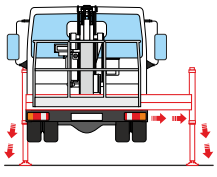

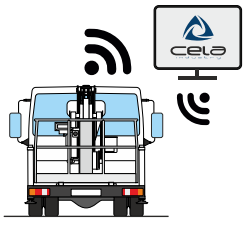

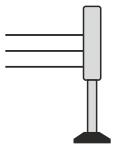

H+H

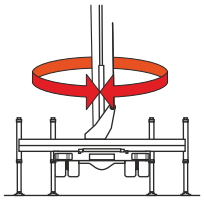

1440°

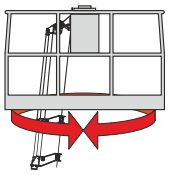

90°+90°

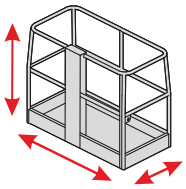

ALUMINIUM
2,2X0,8X1,1



ÉLECTRONIQUE

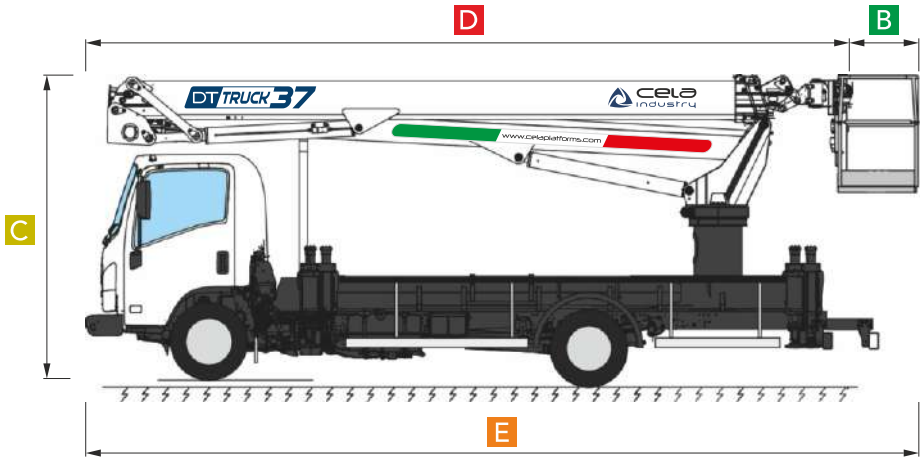

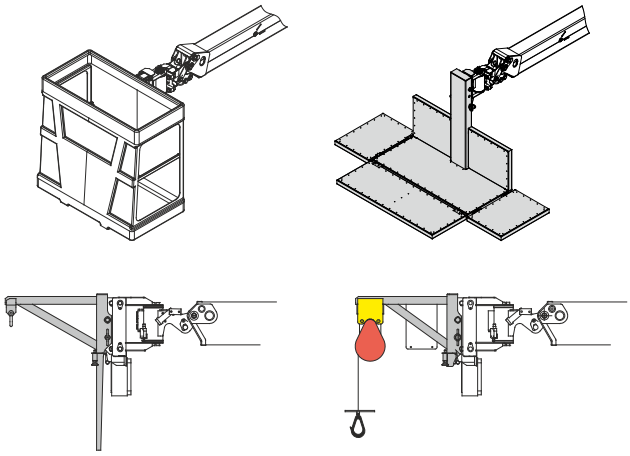

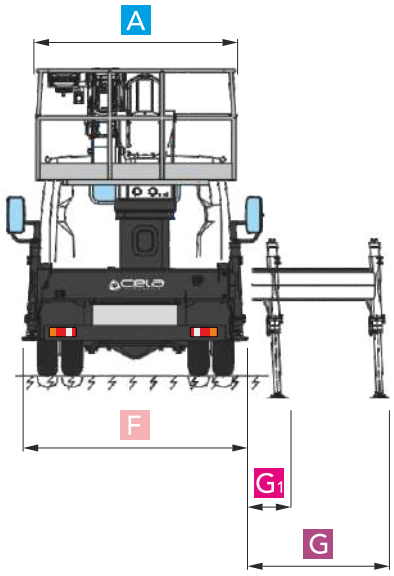

Come un ascensore
Comme un ascenseur

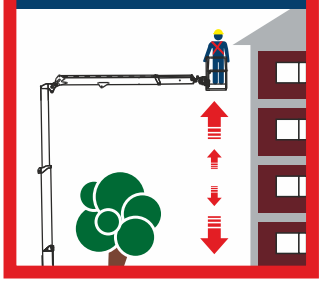

Sbarco in quota autorizzato
Sortie en hauteur autorisée

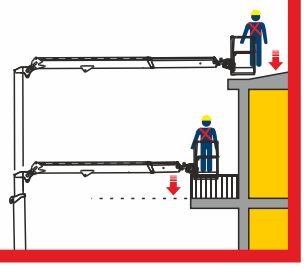

Tutto in uno
Tout-en-un

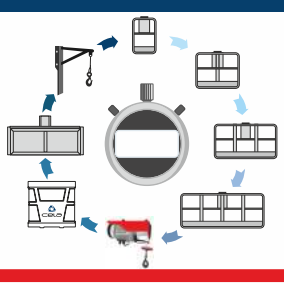

Ti spianiamo la strada
Nous aplanissons la route

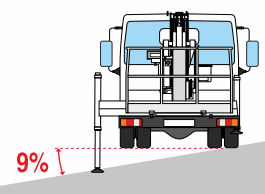

Siamo i più forti
Nous sommes les plus forts

450 KG

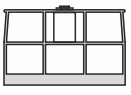

490 KG



CELA ALSO MAKES

















CELA s.r.l.

Via Iseo, 5/7/9
25045 Castegnato (BS) - ITALY
Tel. +39 030 9884084
info@cela.it

CELA PLATFORMS NORTH AMERICA, INC.

1351 Gordon Highway, suite B
Augusta, GA 30901
USA
salesusa@celaplatforms.com

Normes appliquées

- *ANSI 92.20*
- *CSA B354.6*
- *UNI EN 280*

Le dimensioni e le caratteristiche descritte negli schemi tecnici sono indicativi e sono suscettibili di variazioni senza preavviso. Il catalogo potrebbe non essere aggiornato alla data odierna, si invita a consultare il sito internet.

The dimensions and characteristics described in the technical drawings are indicative and are subject to change without notice. The catalog may not be up to date with today's date; please refer to the website.

Las dimensiones y características descritas en los esquemas técnicos son indicativas y están sujetas a cambios sin previo aviso.Es posible que el catálogo no esté actualizado a la fecha de hoy; por favor, consulte el sitio web.

Les dimensions et caractéristiques décrites dans les schémas techniques sont indicatives et susceptibles de modifications sans préavis. Le catalogue peut ne pas être à jour à la date d'aujourd'hui ; veuillez consulter le site web.

Die in den technischen Zeichnungen beschriebenen Abmessungen und Eigenschaften sind indikativ und können sich ohne Ankündigung ändern. Der Katalog ist möglicherweise nicht auf dem neuesten Stand; bitte schauen Sie auf der Website nach.

技术图纸中描述的尺寸和特性仅供参考，如有变更恕不另行通知。目录可能未更新至今日日期，请查阅网站。

www.celaplatforms.com
celasrlplatforms
cela.platforms
Cela Industry

laGraficheria_+39.392.3397531

rev 3 · 04/11/2026