
cela
DT 28F

EQUIPAMIENTO DE SERIE

- Alimentación 220/380 V en la cesta
- Cesta autonivelante
- Estabilización automática / nivelación de la torreta
- Gancho en la cesta (máx. 300 kg / 660 lbs)
- Perno multifunción en la cesta
- Rotación de la cesta
- Pedal de hombre muerto en la cesta y en los mandos de la torreta
- Doble brazo telescópico
- Mandos hidráulicos proporcionales totalmente electrónicos gestionados por CAN-bus
- Interfono manos libres suelo/cesta
- Función de memoria
- Cierre automático con un solo botón
- Software de gestión y diagnóstico a distancia
- Movimientos suaves, sin oscilaciones, con rampas de aceleración y frenado
- Gestión del alcance variable
- Rociador para proteger la cesta

NORMAS APLICADAS

- UNI EN 1777
- UNI EN 1846
- CE (certificación europea)



PRESTACIONES

	métrico	US
Altura de trabajo	28 m	91 ft 10 in
Alcance lateral	14 m	45 ft 11 in
Altura de franqueo	15,5 m	49 ft 3 in
Trabajo bajo el nivel del suelo	- 5,5 m	- 18 ft
Carga en cesta	300 kg	660 lbs
Peso	5,3 T	11685 lbs
Caudal de agua	de 700 a 1000 l/min	de 180 a 260 GPM (galones EE. UU.)
Velocidad máxima del viento en servicio	12,5 m/s	71 fps

DIMENSIONES

		métrico	US
	Plataforma delantera abatible	1150x250 mm	3 ft 9 in x 10 in
A	Dimensiones de la cesta de rescate	1800x830x1180 mm	5 ft 11 in x 2 ft 7 in x 3 ft 11 in
B	Altura - en transporte	2290 mm	7 ft 6 in
C_1	Longitud - sin cesta	5370 mm	17 ft 7 in
C	Longitud - en transporte	6225 mm	20 ft 5 in
D	Anchura - en transporte	1200 mm	3 ft 11 in
E_1	Longitud - estabilizadores recogidos	4895 mm	16 ft
E	Longitud - estabilizadores extendidos	5880 mm	19 ft 3 in
F_1	Anchura - estabilizadores recogidos	3105 mm	10 ft 2 in
F	Anchura - estabilizadores extendidos	4280 mm	14 ft
G	Pendiente máxima de estabilización delantera	10°	18%
H	Pendiente máxima de estabilización trasera	15,6°	28%

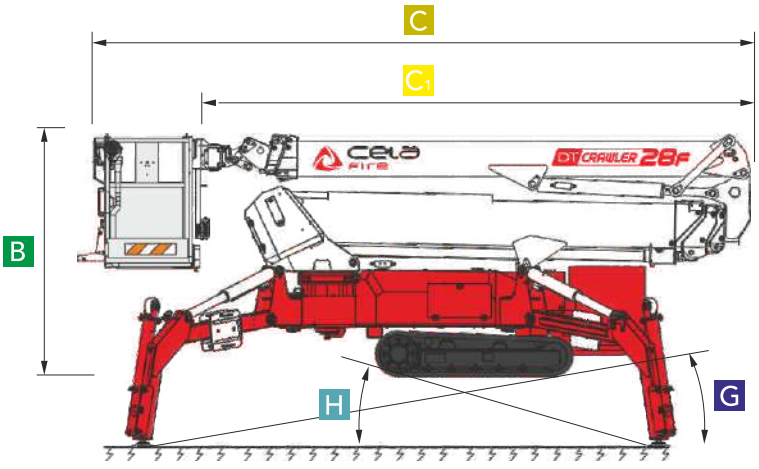

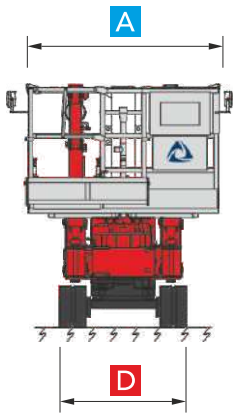

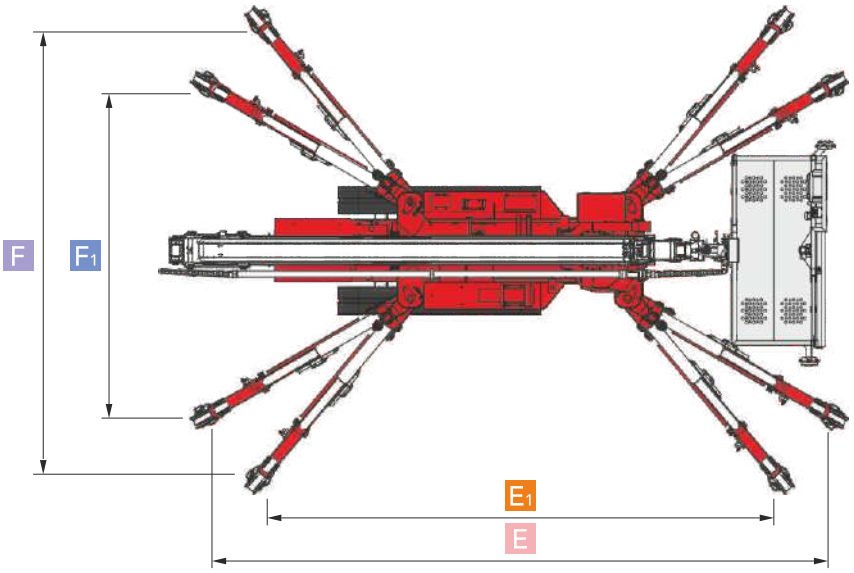

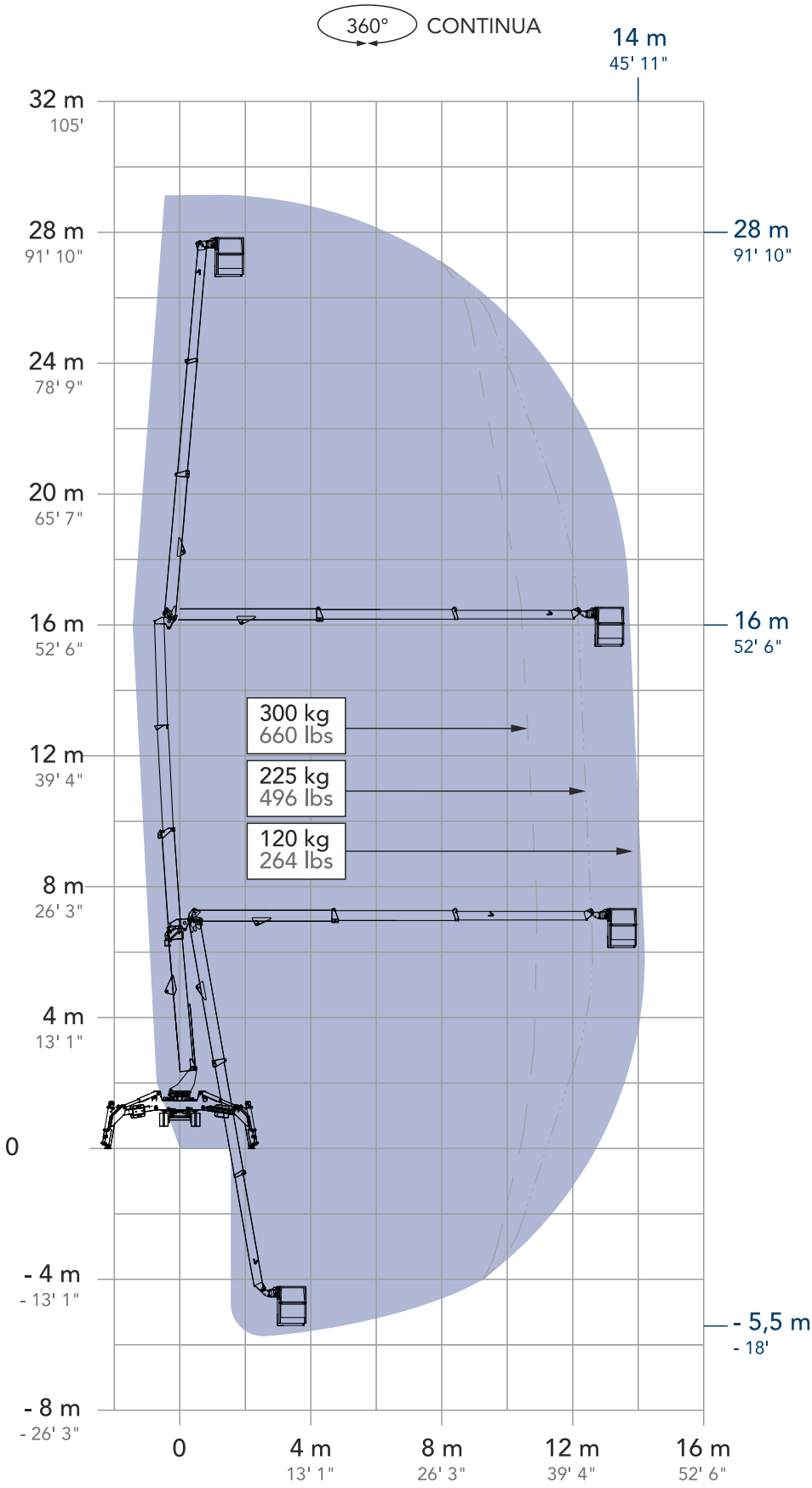
360° CONTINUA
14 m
45' 11"
32 m
105'
28 m
91' 10"
24 m
78' 9"
20 m
65' 7"
16 m
52' 6"
12 m
39' 4"
8 m
26' 3"
4 m
13' 1"
0
- 4 m
- 13' 1"
- 8 m
- 26' 3"
28 m
91' 10"
16 m
52' 6"
- 5,5 m
- 18'
300 kg
660 lbs
225 kg
496 lbs
120 kg
264 lbs
0
4 m
13' 1"
8 m
26' 3"
12 m
39' 4"
16 m
52' 6"

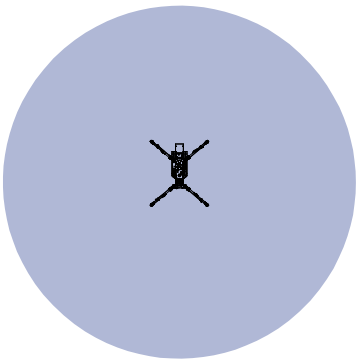

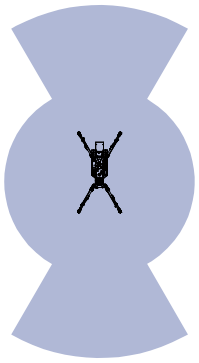

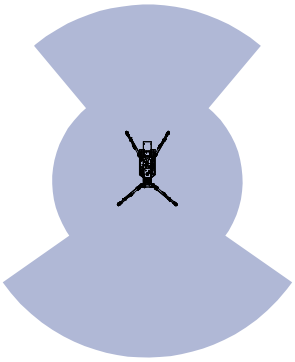

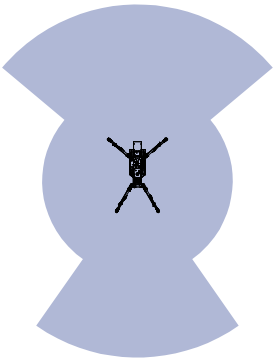

CELA ALSO MAKES



CELA s.r.l.

Via Iseo, 5/7/9
25045 Castegnato (BS) - ITALY
Tel. +39 030 9884084
info@cela.it

CELA PLATFORMS
NORTH AMERICA, INC.

1351 Gordon Highway, suite B
Augusta, GA 30901
USA
salesusa@celaplatforms.com

QUALITY SYSTEM CERTIFICATION DNV ISO 9001

CE

Conformidad normativa

ANSI/SAIA A92.20

CSA B354.6

UNI EN 280

Le dimensioni e le caratteristiche descritte negli schemi tecnici sono indicativi e sono suscettibili di variazioni senza preavviso. Il catalogo potrebbe non essere aggiornato alla data odierna, si invita a consultare il sito internet.

The dimensions and characteristics described in the technical drawings are indicative and are subject to change without notice. The catalog may not be up to date with today's date; please refer to the website.

Las dimensiones y características descritas en los esquemas técnicos son indicativas y están sujetas a cambios sin previo aviso.Es posible que el catálogo no esté actualizado a la fecha de hoy; por favor, consulte el sitio web.

Les dimensions et caractéristiques décrites dans les schémas techniques sont indicatives et susceptibles de modifications sans préavis. Le catalogue peut ne pas être à jour à la date d'aujourd'hui ; veuillez consulter le site web.

Die in den technischen Zeichnungen beschriebenen Abmessungen und Eigenschaften sind indikativ und können sich ohne Ankündigung ändern. Der Katalog ist möglicherweise nicht auf dem neuesten Stand; bitte schauen Sie auf der Website nach.

技术图纸中描述的尺寸和特性仅供参考，如有变更恕不另行通知。目录可能未更新至今日日期，请查阅网站。

www.celaplatforms.com
celasrlplatforms
cela.platforms
Cela Industry

laGraficheria_+39.392.3397531

rev 2 · 05/11/2026