

ÉQUIPEMENT DE SÉRIE

- Alimentation 220/380 V dans le panier
- Panier à mise à niveau automatique
- Stabilisation automatique / mise à niveau de la tourelle
- Crochet sur le panier (maxi 300 kg / 660 lbs)
- Axe multifonction sur le panier
- Rotation du panier
- Pédale homme mort dans le panier et aux commandes de la tourelle
- Double bras télescopique
- Commandes hydrauliques proportionnelles entièrement électroniques pilotées par CAN-bus
- Interphone mains libres sol/panier
- Fonction mémoire
- Repliage automatique d'une seule touche
- Logiciel de gestion et de diagnostic à distance
- Mouvements souples, sans oscillations, avec rampes d'accélération et de freinage
- Gestion du déport variable
- Rideau d'eau de protection du panier

NORMES APPLIQUÉES

- UNI EN 1777
- UNI EN 1846
- CE (certification européenne)



PERFORMANCES

	métrique	US
Hauteur de travail	30 m	98 ft 4 in
Déport latéral	14 m	45 ft 11 in
Franchissement	16 m	52 ft 6 in
Travail sous le sol	- 5,5 m	- 18 ft
Charge panier	300 kg	660 lbs
PTAC minimum du châssis	11 T	24250 lbs
Débit d'eau	de 700 à 1000 l/min	de 180 à 260 GPM (gallons US)
Vitesse de vent maxi en service	12,5 m/s	71 fps

DIMENSIONS

		métrique	US
	Plateforme avant repliable	1150x250 mm	3 ft 9 in x 10 in
A	Dimensions du panier de sauvetage	1800x830x1180 mm	5 ft 11 in x 2 ft 7 in x 3 ft 11 in
B	Hauteur*	2675 mm	8 ft 9 in
C1	Longueur - sans panier	7510 mm	24 ft 7 in
C	Longueur*	8340 mm	27 ft 4 in
D	Largeur*	2500 mm	8 ft 2 in
E	Angle de sortie* (minimum)	12°	22%

* Selon le châssis

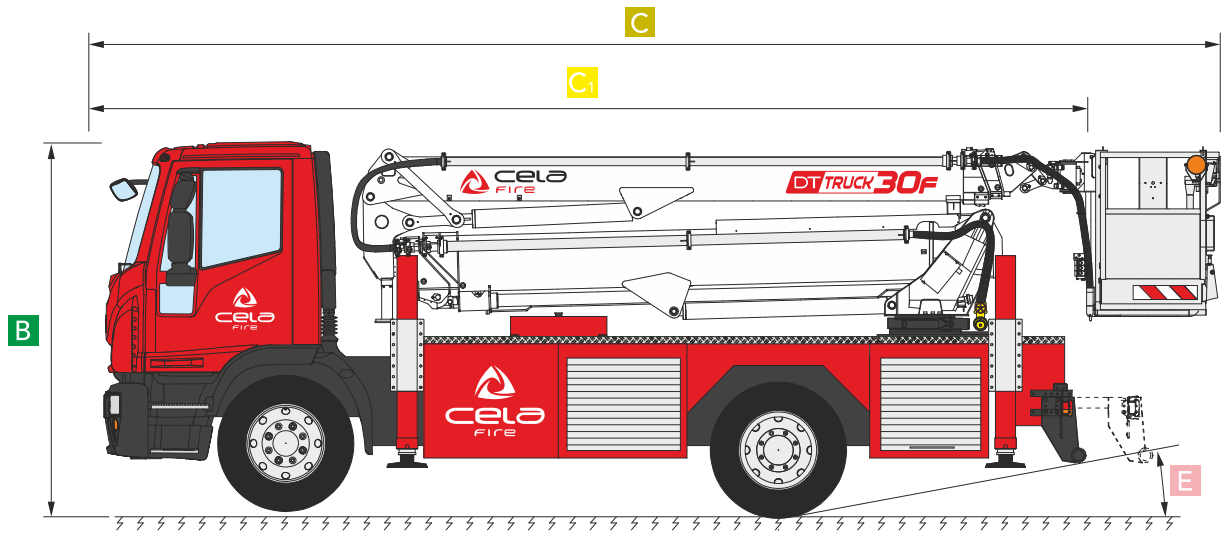

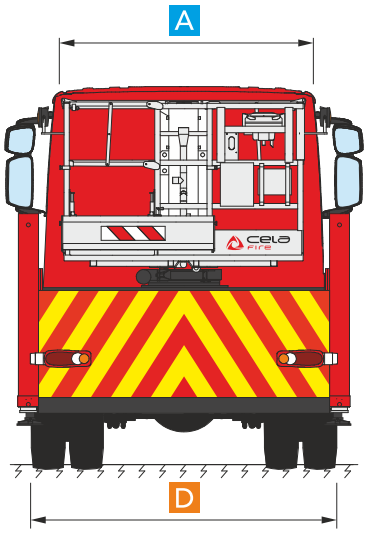

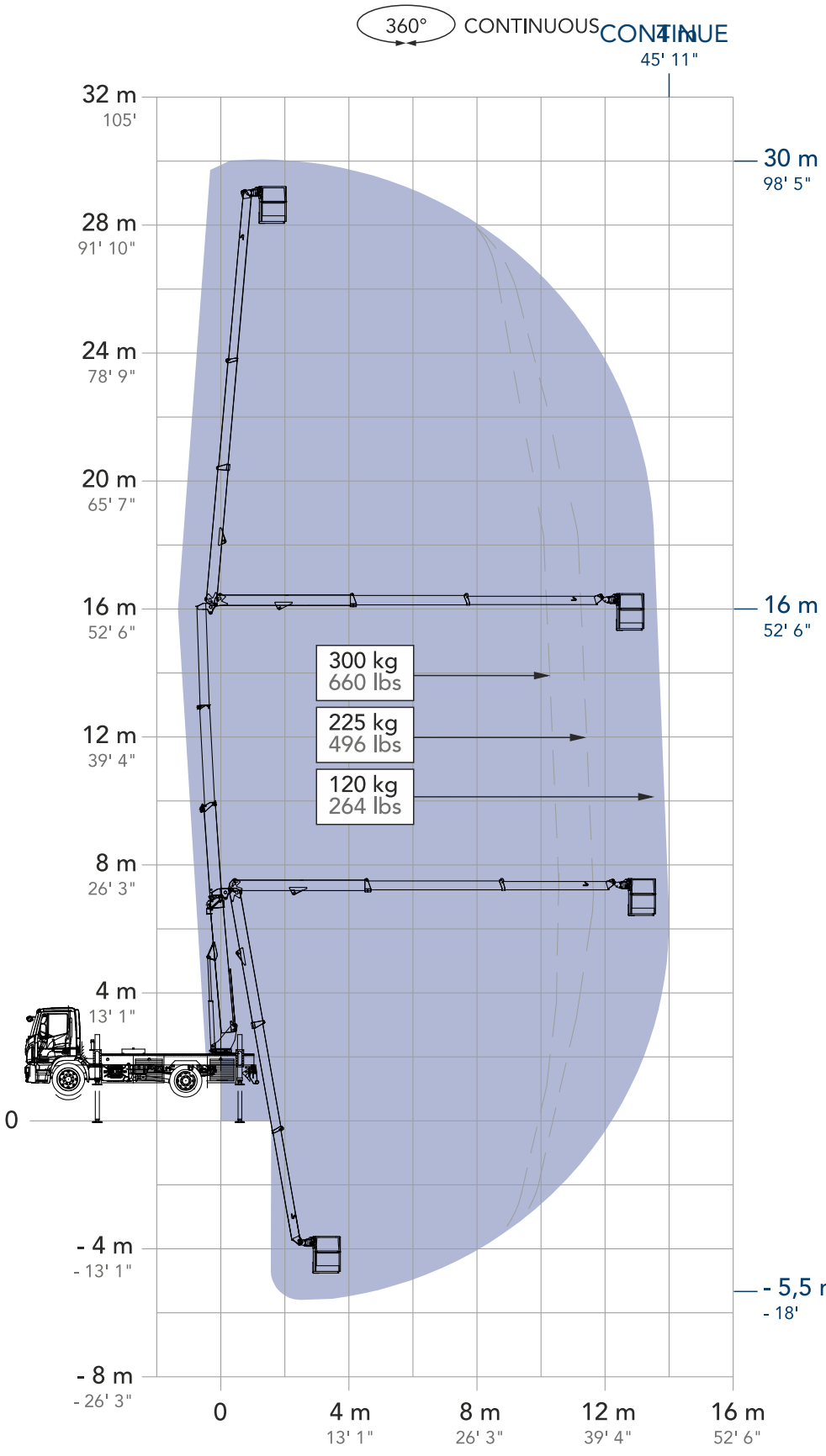
360°
CONTINUOUS
CONTINUE
4 m
45' 11"
32 m
105'
28 m
91' 10"
24 m
78' 9"
20 m
65' 7"
16 m
52' 6"
12 m
39' 4"
8 m
26' 3"
4 m
13' 1"
0
- 4 m
- 13' 1"
- 8 m
- 26' 3"
30 m
98' 5"
16 m
52' 6"
- 5,5 m
- 18'
300 kg
660 lbs
225 kg
496 lbs
120 kg
264 lbs
0
4 m
13' 1"
8 m
26' 3"
12 m
39' 4"
16 m
52' 6"

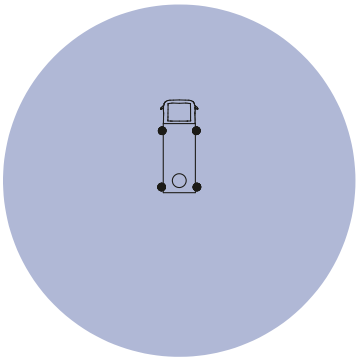

CELA ALSO MAKES



CELA s.r.l.

Via Iseo, 5/7/9
25045 Castegnato (BS) - ITALY
Tel. +39 030 9884084
info@cela.it

CELA PLATFORMS
NORTH AMERICA, INC.

1351 Gordon Highway, suite B
Augusta, GA 30901
USA
salesusa@celaplatforms.com

QUALITY SYSTEM CERTIFICATION DNV ISO 9001

CE

Normes appliquées

ANSI/SAIA A92.20

CSA B354.6

UNI EN 280

Le dimensioni e le caratteristiche descritte negli schemi tecnici sono indicativi e sono suscettibili di variazioni senza preavviso. Il catalogo potrebbe non essere aggiornato alla data odierna, si invita a consultare il sito internet.

The dimensions and characteristics described in the technical drawings are indicative and are subject to change without notice. The catalog may not be up to date with today's date; please refer to the website.

Las dimensiones y características descritas en los esquemas técnicos son indicativas y están sujetas a cambios sin previo aviso.Es posible que el catálogo no esté actualizado a la fecha de hoy; por favor, consulte el sitio web.

Les dimensions et caractéristiques décrites dans les schémas techniques sont indicatives et susceptibles de modifications sans préavis. Le catalogue peut ne pas être à jour à la date d'aujourd'hui ; veuillez consulter le site web.

Die in den technischen Zeichnungen beschriebenen Abmessungen und Eigenschaften sind indikativ und können sich ohne Ankündigung ändern. Der Katalog ist möglicherweise nicht auf dem neuesten Stand; bitte schauen Sie auf der Website nach.

技术图纸中描述的尺寸和特性仅供参考，如有变更恕不另行通知。目录可能未更新至今日日期，请查阅网站。

www.celaplatforms.com
celasrlplatforms
cela.platforms
Cela Industry

laGraficheria_+39.392.3397531

rev 2 · 05/11/2026