

DT TRAILER 22

cela

ÉQUIPEMENT DE SÉRIE

- Double bras télescopique
- Bras orienté vers l'arrière
- Traction à couple élevé
- Panier à mise à niveau automatique
- Stabilisateurs hydrauliques
- Verrouillages des stabilisateurs
- Batteries facilement accessibles
- Double alimentation : moteur diesel et électrique 110/220 V CA ; lithium disponible
- Commandes hydrauliques proportionnelles entièrement électroniques pilotées par CAN-bus
- Alimentation 110/220 V dans le panier
- Alarme/capteur de niveau à contrôle électronique
- Timon d'attelage
- Compteur horaire
- Panier 2 personnes (140 × 70 × 110 cm / 55 × 27 × 43 in)
- Radiocommande toutes fonctions
- Peinture du bras télescopique : bleu RAL 9010 - blanc RAL 9010
- Peinture vérins, tourelle et pistons : blanc RAL 9010
- Stabilisation automatique (en option)
- Logiciel de gestion et de diagnostic à distance (en option)

OPTIONS DISPONIBLES

- Brosses anti-débris sur les bras
- Petit panier (70 × 70 × 110 cm ou 27 × 27 × 43 in)
- Grand panier (180 × 70 × 110 cm ou 70 × 27 × 43 in)
- Panier en fibre de verre (isolation 1 kV en option)
- Crochet de levage (maxi 260 kg ou 573 lbs)
- Treuil radiocommandé (maxi 230 kg ou 507 lbs)
- Panier de manutention (maxi 200 kg ou 441 lbs)
- Ceintures de sécurité
- Témoins lumineux des stabilisateurs
- Repliage automatique d'une seule touche
- Pédale homme mort dans le panier
- Ligne air/eau entre panier et tourelle, pression maxi 100 bar
- Alarme anticollision à ultrasons pour le panier
- Logiciel de gestion et de diagnostic à distance
- 4 plaques d'appui au sol pour la stabilisation
- Peinture personnalisée (parties haute et basse)
- Autocollants personnalisés au logo du client
- Extension de garantie jusqu'à 5 ans

ÉQUIPEMENT DE SÉRIE DE LA REMORQUE

- Traction hydraulique commandée par radiocommande
- Stabilisation commandée par radiocommande
- Centre de gravité bas pour une conduite très sûre
- Roue jockey simple
- Freins hydrauliques
- Barre anti-cyclistes repliable
- Feux de gabarit latéraux
- Rampe d'éclairage amovible

POINTS FORTS

- Enveloppe de travail inégalée
- Travail en négatif ultra-large, sans équivalent
- Le franchissement le plus haut du marché
- Centre de gravité très bas, conduite remarquable

NORMES APPLIQUÉES

- ANSI 92.20
- UNI EN 280
- CSA B354.6
- CE
- Certification grue (conforme à la norme EN 12999)



cela

rev 2 · 05/11/2026

PERFORMANCES

	métrique	US
Hauteur de travail	22 m	72 ft 2 in
Hauteur plancher	20 m	65 ft 7 in
Déport latéral	9 m	29 ft 6 in
Franchissement	14 m	45 ft 11 in
Travail sous le sol	-3 m	-9 ft 10 in
Charge panier - standard (ANSI - CSA - CE - AUS)	230 kg	507 lbs
Charge panier - panier rotatif (ANSI - CSA - CE - AUS)	230 kg	507 lbs
Mise à niveau automatique du panier	5° de série	5° de série
Rotation du panier	180°	180°
Alimentation CA dans le panier	de série	de série
Rotation de la tourelle	720°	720°
Rattrapage de niveau des stabilisateurs	≃ 5°	≃ 5°
Pente franchissable	10°/13°	49%
Stabilisation sur pente maxi	12°	12°
Angle de pente	11°	11°
Vitesse de translation	1,12 km/h	0,70 mph
Vitesse de remorquage	97 km/h	60 mph
Charge sur le timon	100 kg	220 lbs
Frein à inertie et frein de parc	de série	de série
Commandes	commandes électroniques multifonctions hautement proportionnelles	
Pneumatiques	215/75 R17,5	215/75 R17,5
Attelage	5 cm	2 in
Charge/pression maxi en position de transport	4,3 kN/m2	90 lbs/ft2
Charge/pression maxi en position de travail	2,5 kN/m2	52,2 lbs/ft2
Charge ponctuelle par plaque	22 max Kn	4946 lbs
Dimension de la plaque d'appui	200 mm	8 in

DIMENSIONS

	métrique	US
Centre de gravité	1,1 m	3 ft 7 in
A Longueur du panier	0,7 m	2 ft 4 in
B Largeur du panier	1,4 m	4 ft 7 in
C Hauteur - en transport	2,085 m	6 ft 10 in
D Longueur - en transport	5,95 m	19 ft 6 in
E Largeur - en transport (rampe d'éclairage démontable)	1,85 m	6 ft
F Angle de sortie	8°	15%
G_1 Longueur - stabilisation étroite	3,650 m	12 ft
G Longueur - stabilisation large	4,815 m	15 ft 10 in
H_1 Largeur - stabilisation étroite	2,470 m	8 ft 1 in
H Largeur - stabilisation large	3,600 m	11 ft 10 in

MOTORISATION

	métrique	US
Distributeur hydraulique proportionnel multifonction à partage de débit		
Énergie de traction - de série	diesel et électrique	diesel et électrique
Énergie - en option	lithium	lithium
Réservoir de carburant	15 lt	3,9 gals
Réservoir d'huile hydraulique	120 lt	31,7 gals
Capacité du circuit hydraulique	150 lt	40 gals

NIVEAUX SONORES ET VIBRATIONS

	métrique	US
Niveau de pression acoustique (diesel)	< 96 dBA	< 96 dBA
Niveau de pression acoustique (électrique)	< 56 dBA * essai interne	< 56 dBA * essai interne

POIDS

	métrique	US
Poids	2950 kg	6503 lbs

DT TRAILER 22

cela

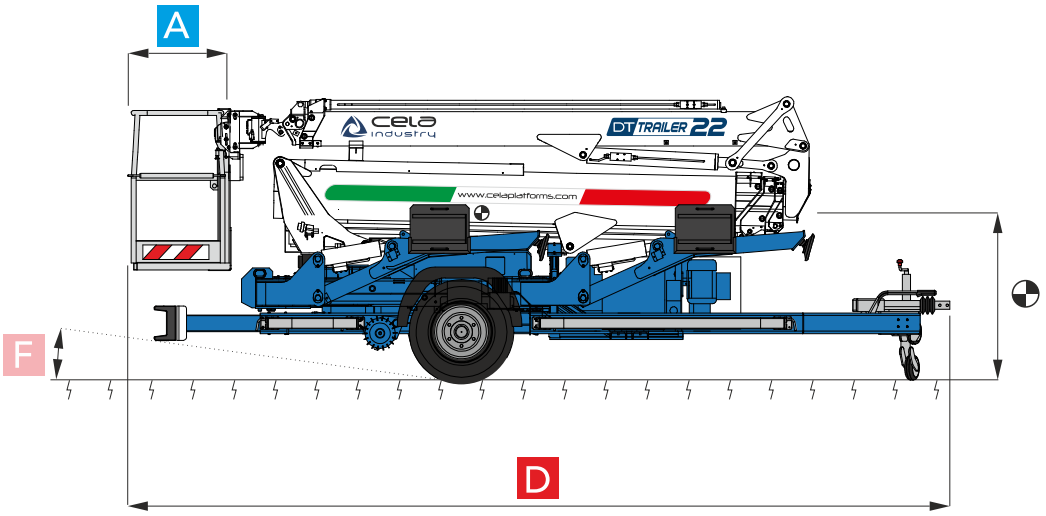
A
F
D
cela industry
DT TRAILER 22
www.celaplatforms.com

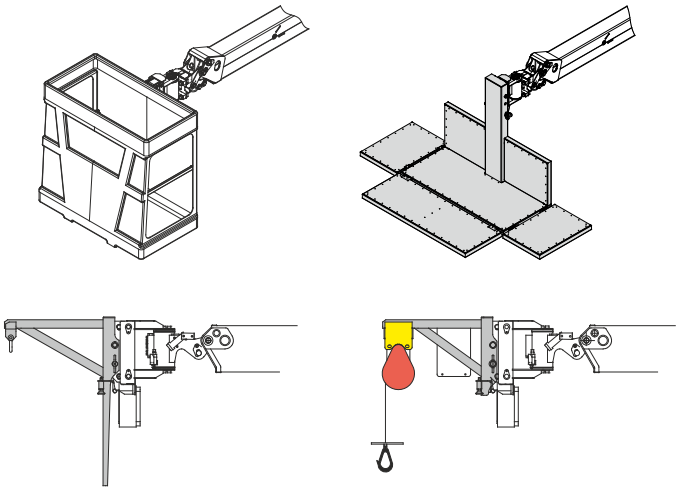

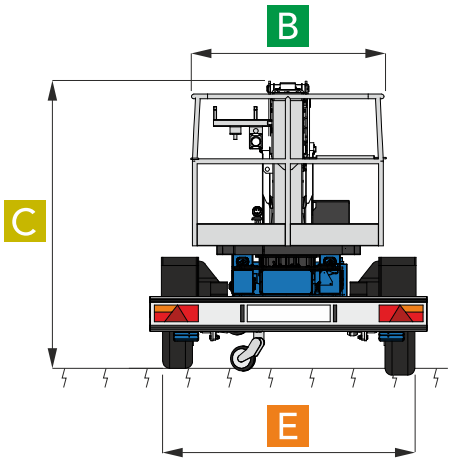
B
C
E

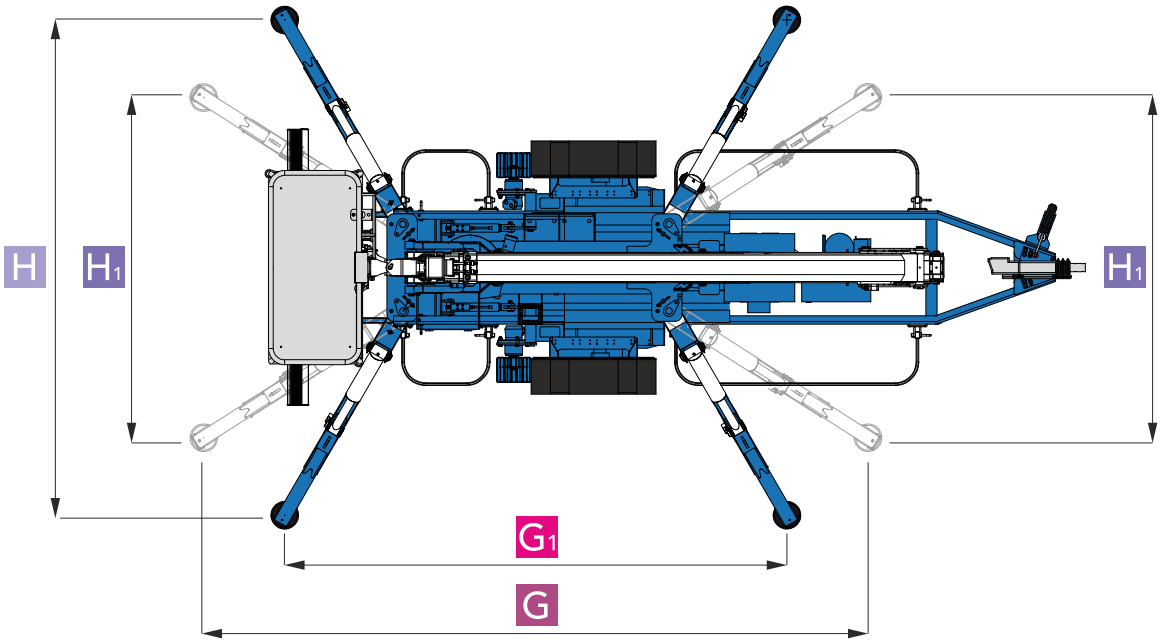
H
H1
H1
G1
G

	métrique	US
Hauteur de travail	22 m	72 ft 2 in
Déport latéral	9 m	29 ft 6 in
Franchissement	14 m	45 ft 11 in
Travail sous le sol	-3 m	-9 ft 10 in

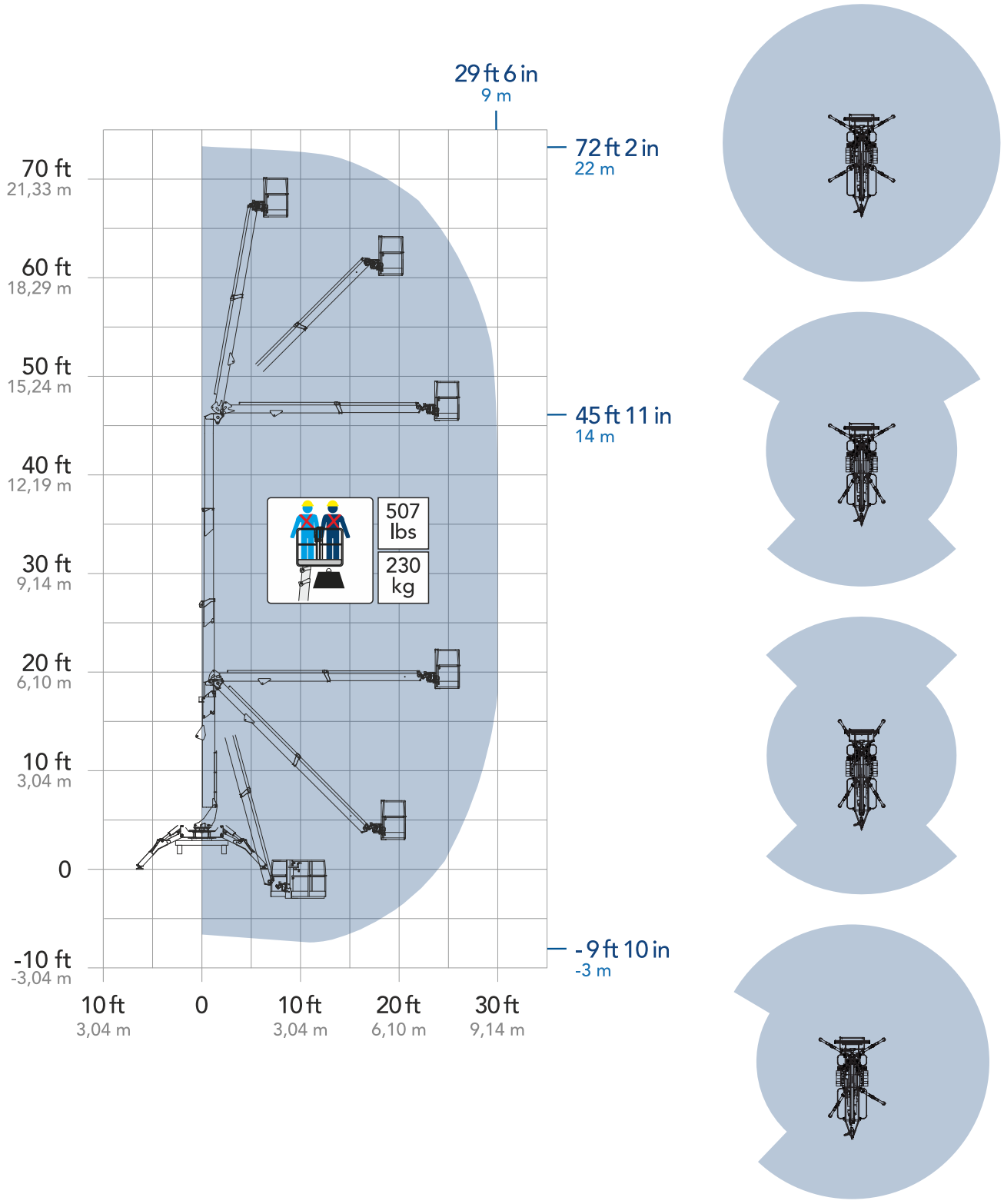

DT TRAILER 22



Nous passons par-dessus tout

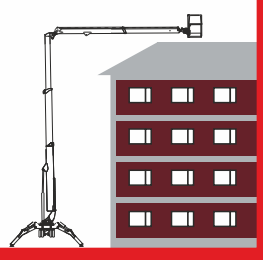

Sortie en hauteur autorisée par le constructeur

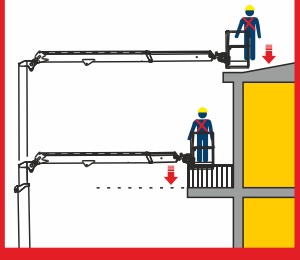

Levage polyvalent

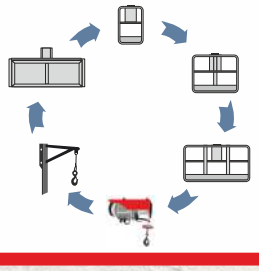

Comme un ascenseur

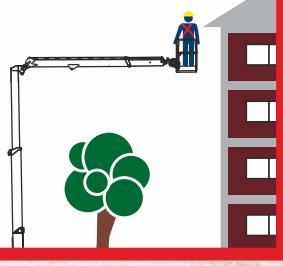

DT TRAILER 22

cela

CELA ALSO MAKES



CELA s.r.l.

Via Iseo, 5/7/9
25045 Castegnato (BS) - ITALY
Tel. +39 030 9884084
info@cela.it

CELA PLATFORMS
NORTH AMERICA, INC.

1351 Gordon Highway, suite B
Augusta, GA 30901
USA
salesusa@celaplatforms.com

QUALITY SYSTEM CERTIFICATION DNV ISO 9001

CE

Normes appliquées

ANSI/SAIA A92.20

CSA B354.6

UNI EN 280

Le dimensioni e le caratteristiche descritte negli schemi tecnici sono indicativi e sono suscettibili di variazioni senza preavviso. Il catalogo potrebbe non essere aggiornato alla data odierna, si invita a consultare il sito internet.

The dimensions and characteristics described in the technical drawings are indicative and are subject to change without notice. The catalog may not be up to date with today's date; please refer to the website.

Las dimensiones y características descritas en los esquemas técnicos son indicativas y están sujetas a cambios sin previo aviso.Es posible que el catálogo no esté actualizado a la fecha de hoy; por favor, consulte el sitio web.

Les dimensions et caractéristiques décrites dans les schémas techniques sont indicatives et susceptibles de modifications sans préavis. Le catalogue peut ne pas être à jour à la date d'aujourd'hui ; veuillez consulter le site web.

Die in den technischen Zeichnungen beschriebenen Abmessungen und Eigenschaften sind indikativ und können sich ohne Ankündigung ändern. Der Katalog ist möglicherweise nicht auf dem neuesten Stand; bitte schauen Sie auf der Website nach.

技术图纸中描述的尺寸和特性仅供参考，如有变更恕不另行通知。目录可能未更新至今日日期，请查阅网站。

www.celaplatforms.com
celasrlplatforms
cela.platforms
Cela Industry

laGraficheria_+39.392.3397531

rev 2 · 05/11/2026